平成25年度　第67回千葉県中学校総合体育大会
バスケットボール大会結果　（7．28－30）

【男子の部】

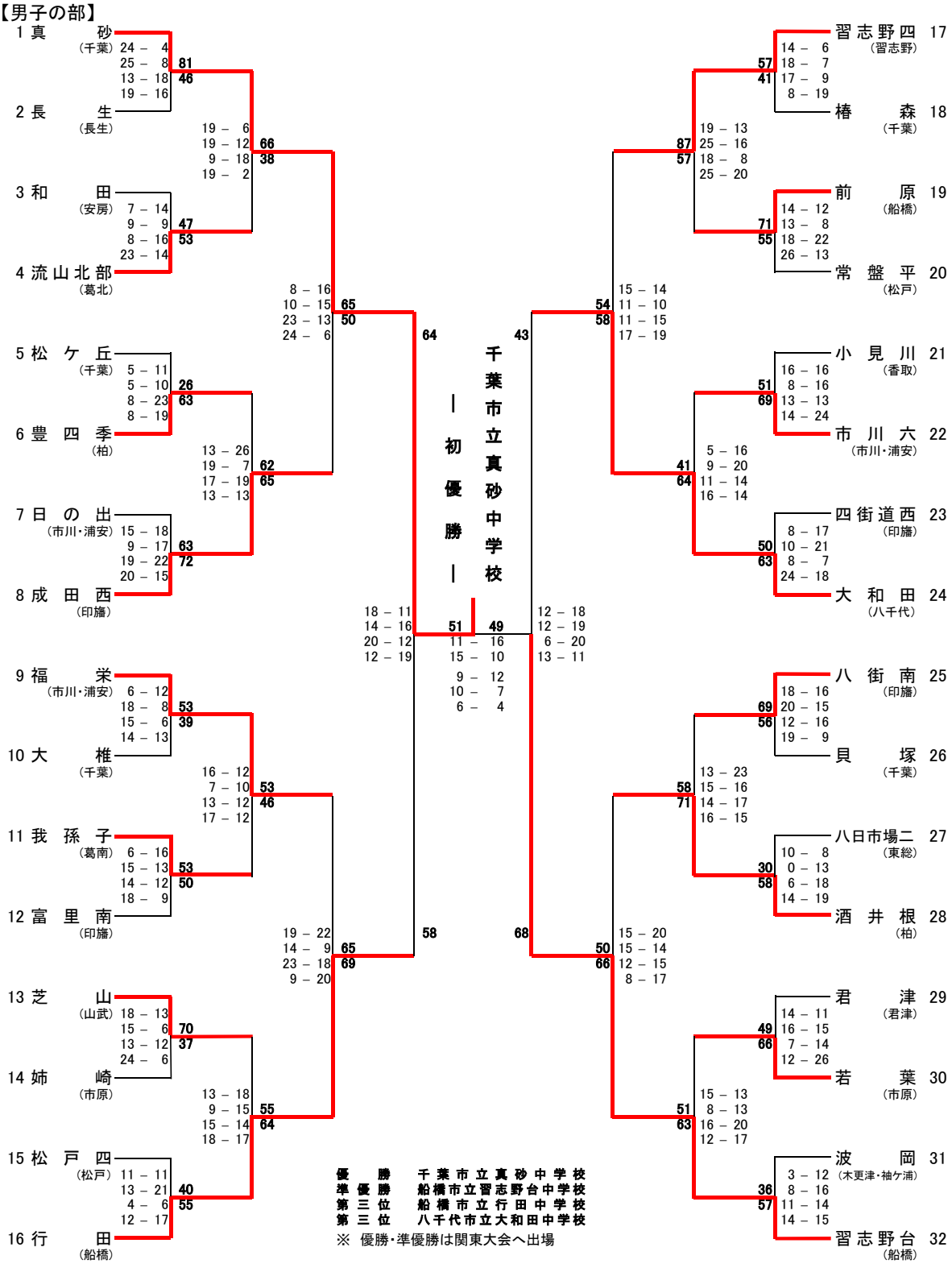

優　　勝　千葉市立真砂中学校
準優勝　船橋市立習志野台中学校
第三位　船橋市立行田中学校
第三位　八千代市立大和田中学校

※ 優勝・準優勝は関東大会へ出場

【女子の部】

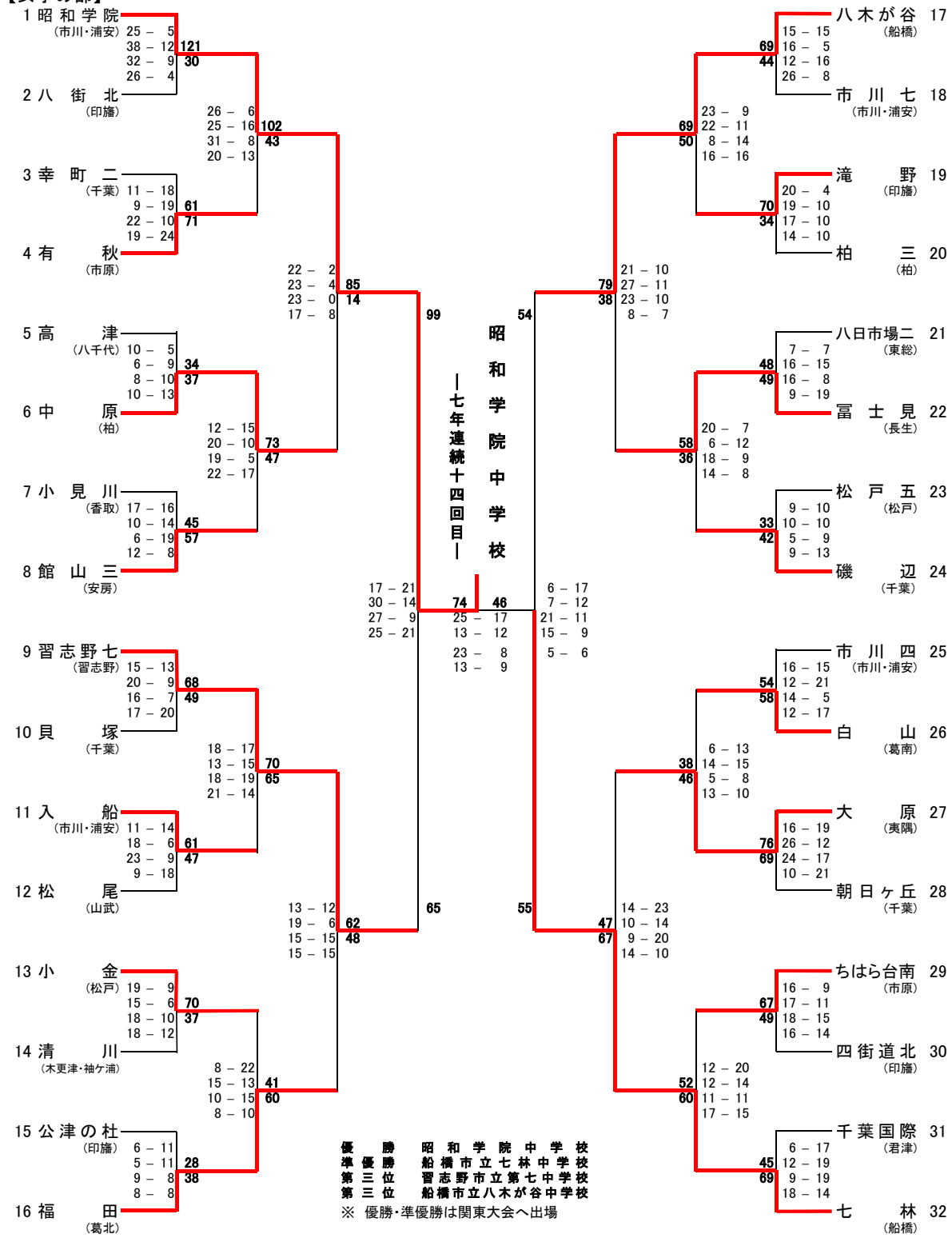

優勝	昭和学院中学校
準優勝	船橋市立七林中学校
第三位	習志野市立第七中学校
第三位	船橋市立八木が谷中学校

※ 優勝・準優勝は関東大会へ出場