平成２４年度　第６６回千葉県中学校総合体育大会
バスケットボール大会結果　（7．28－30）

【男子の部】

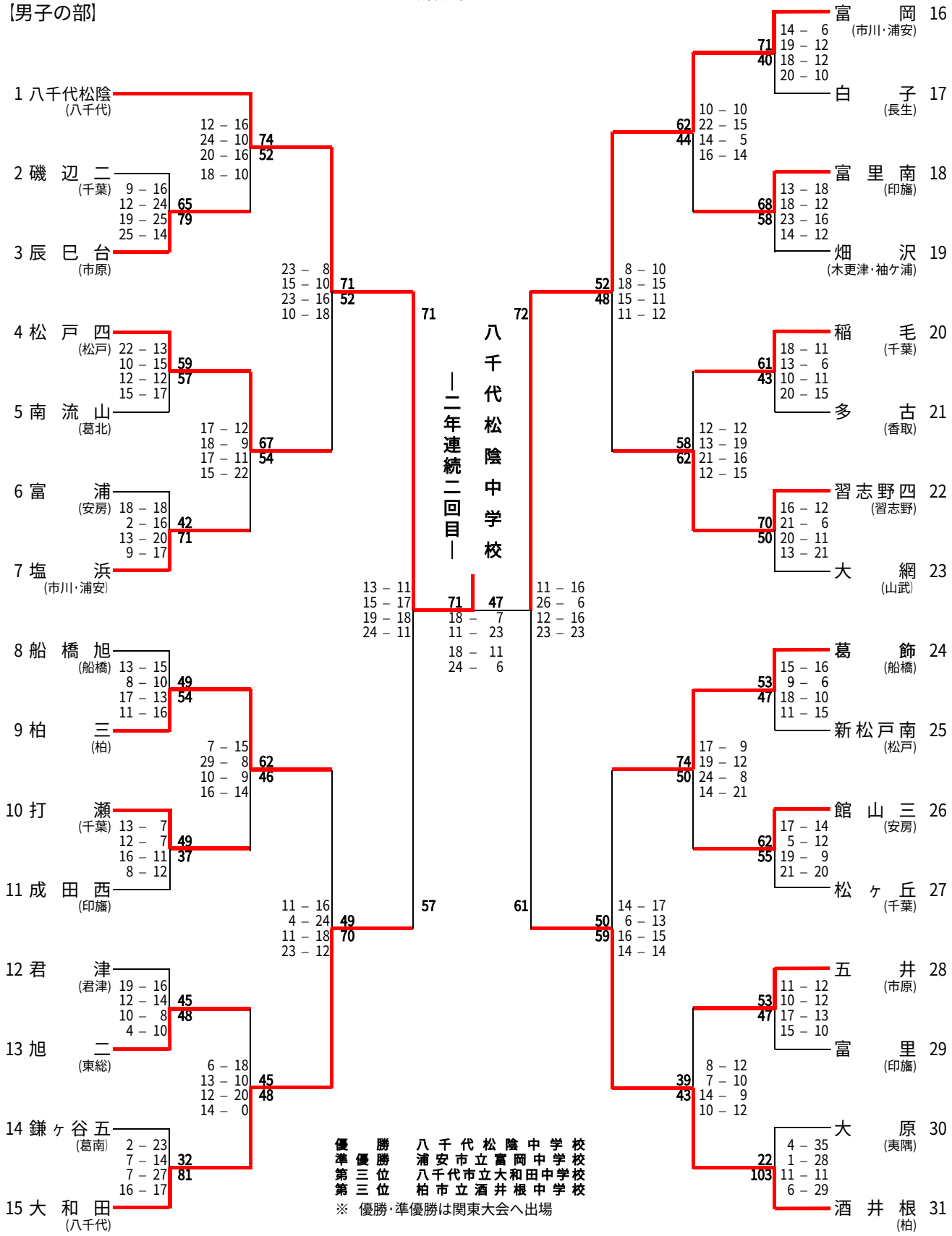

優　勝	八千代松陰中学校
準優勝	浦安市立富岡中学校
第三位	八千代市立大和田中学校
第三位	柏市立酒井根中学校

※　優勝・準優勝は関東大会へ出場

【女子の部】

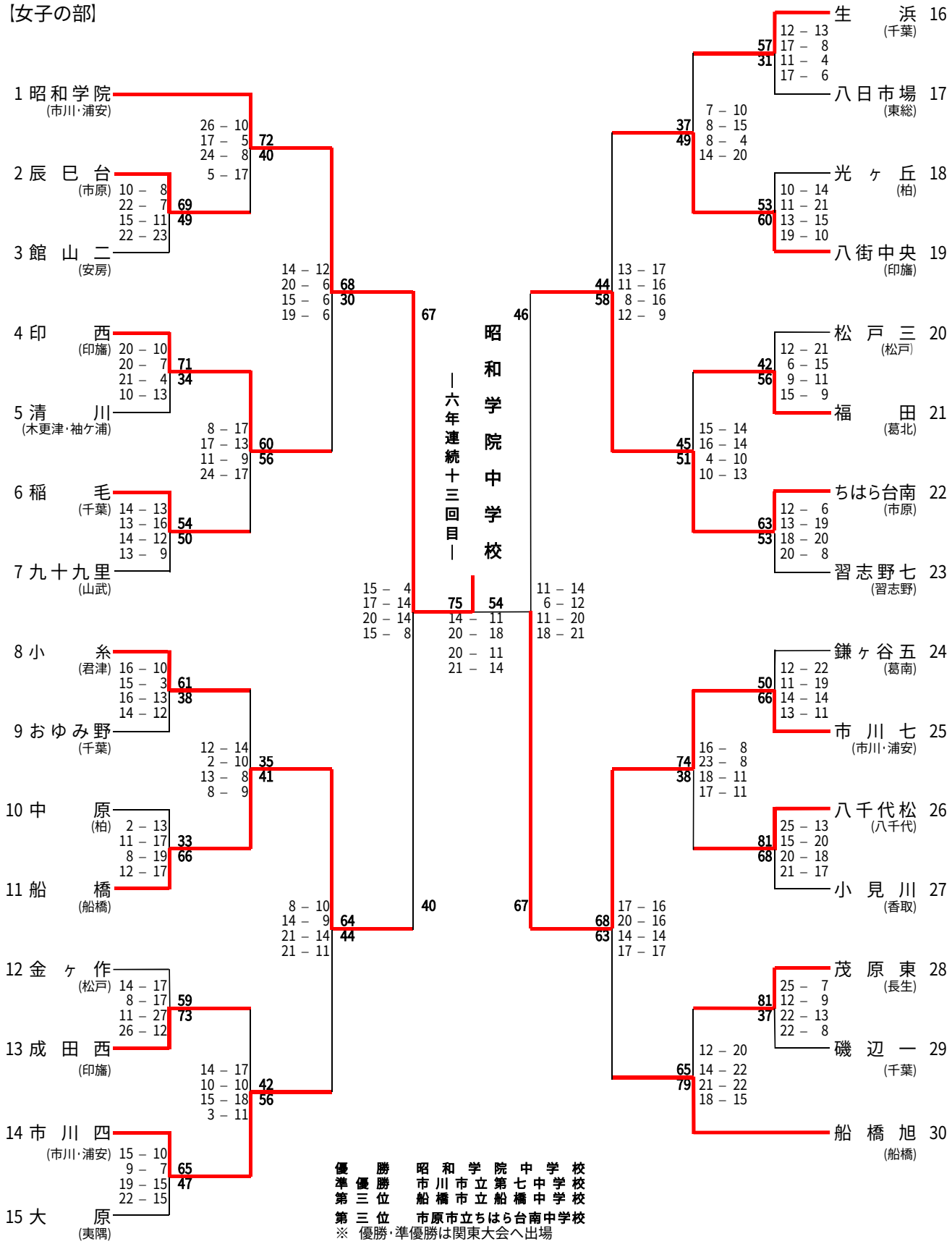
1 昭和学院 (市川･浦安)
2 辰巳台 (市原)
3 館山二 (安房)
4 印西 (印旛)
5 清川 (木更津･袖ケ浦)
6 稲毛 (千葉)
7 九十九里 (山武)
8 小糸 (君津)
9 おゆみ野 (千葉)
10 中原 (柏)
11 船橋 (船橋)
12 金ヶ作 (松戸)
13 成田西 (印旛)
14 市川四 (市川･浦安)
15 大原 (夷隅)
16 生浜 (千葉)
17 八日市場 (東総)
18 光ヶ丘 (柏)
19 八街中央 (印旛)
20 松戸三 (松戸)
21 福田 (葛北)
22 ちはら台南 (市原)
23 習志野七 (習志野)
24 鎌ヶ谷五 (葛南)
25 市川七 (市川･浦安)
26 八千代松 (八千代)
27 小見川 (香取)
28 茂原東 (長生)
30 船橋旭 (船橋)
―六年連続十三回目―
昭和学院中学校
優勝 昭和学院中学校
準優勝 市川市立第七中学校
第三位 船橋市立船橋中学校
第三位 市原市立ちはら台南中学校
※ 優勝･準優勝は関東大会へ出場