平成18年度　第60回千葉県中学校総合体育大会
バスケットボール大会結果　（7．28－30）

［男子の部］

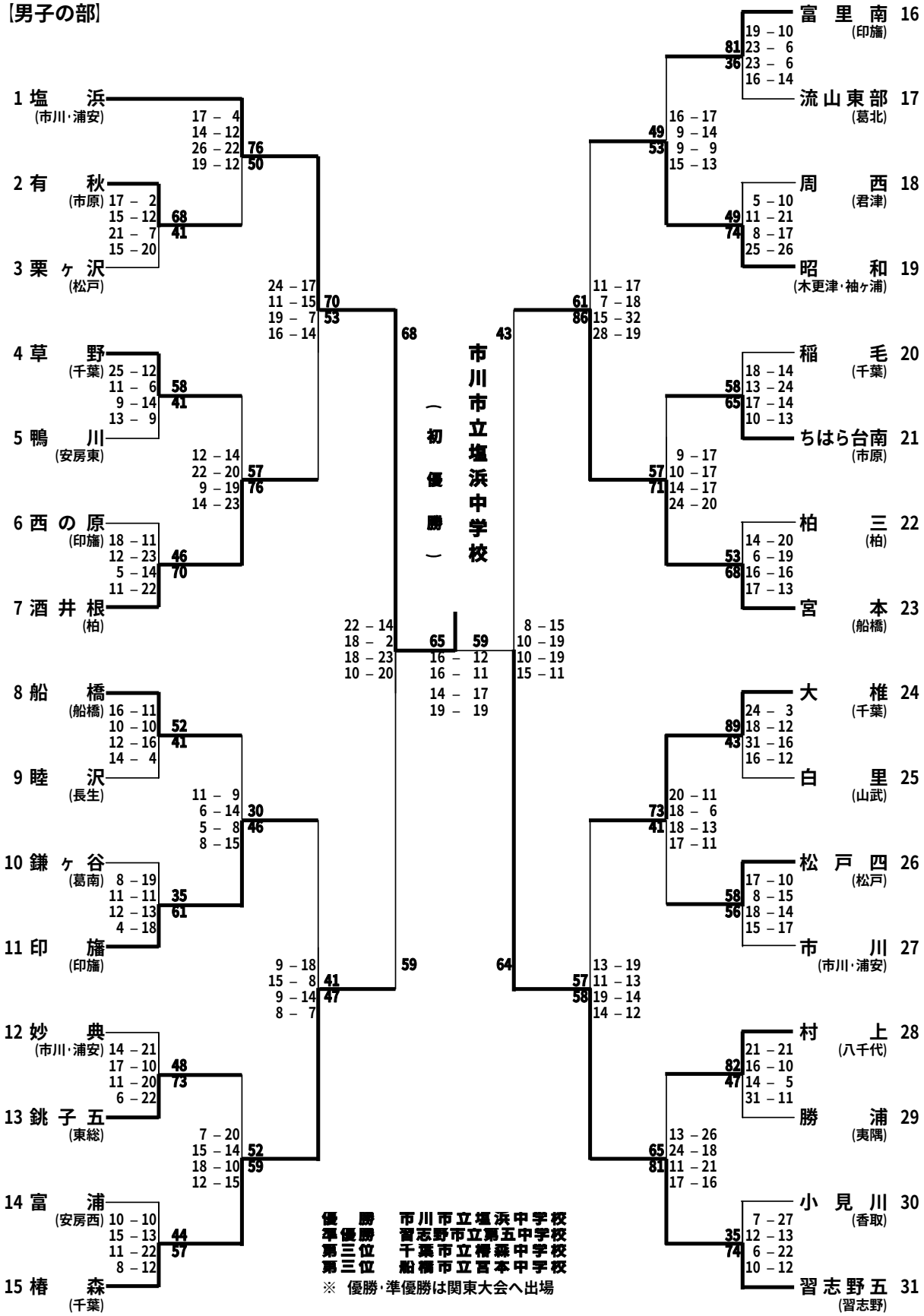

優　勝　市川市立塩浜中学校
準優勝　習志野市立第五中学校
第三位　千葉市立椿森中学校
第三位　船橋市立宮本中学校

※ 優勝・準優勝は関東大会へ出場

【女子の部】

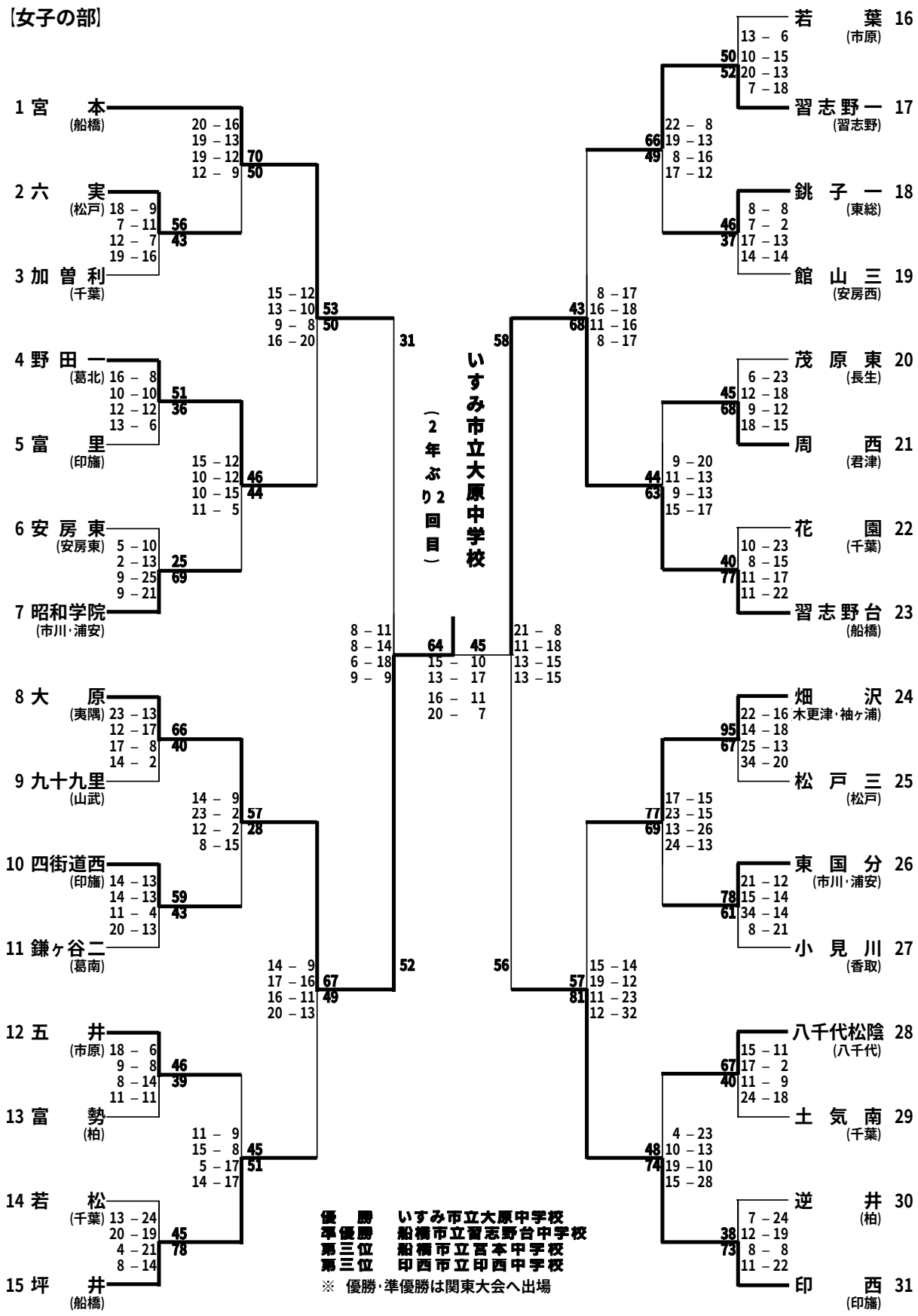
1 宮本 (船橋)
2 六実 (松戸)
3 加曽利 (千葉)
4 野田一 (葛北)
5 富里 (印旛)
6 安房東 (安房東)
7 昭和学院 (市川・浦安)
8 大原 (夷隅)
9 九十九里 (山武)
10 四街道西 (印旛)
11 鎌ヶ谷二 (葛南)
12 五井 (市原)
13 富勢 (柏)
14 若松 (千葉)
15 坪井 (船橋)
16 若葉 (市原)
17 習志野一 (習志野)
18 銚子一 (東総)
19 館山三 (安房西)
20 茂原東 (長生)
21 周西 (君津)
22 花園 (千葉)
23 習志野台 (船橋)
24 畑沢 木更津・袖ヶ浦
25 松戸三 (松戸)
26 東国分 (市川・浦安)
27 小見川 (香取)
28 八千代松陰 (八千代)
29 土気南 (千葉)
30 逆井 (柏)
31 印西 (印旛)
いすみ市立大原中学校
（2年ぶり2回目）
優勝 いすみ市立大原中学校
準優勝 船橋市立習志野台中学校
第三位 船橋市立宮本中学校
第三位 印西市立印西中学校
※ 優勝・準優勝は関東大会へ出場