平成29年度　第48回千葉県中学校バスケットボール
新人体育大会結果　（10/29･11/4･5）

【男子の部】

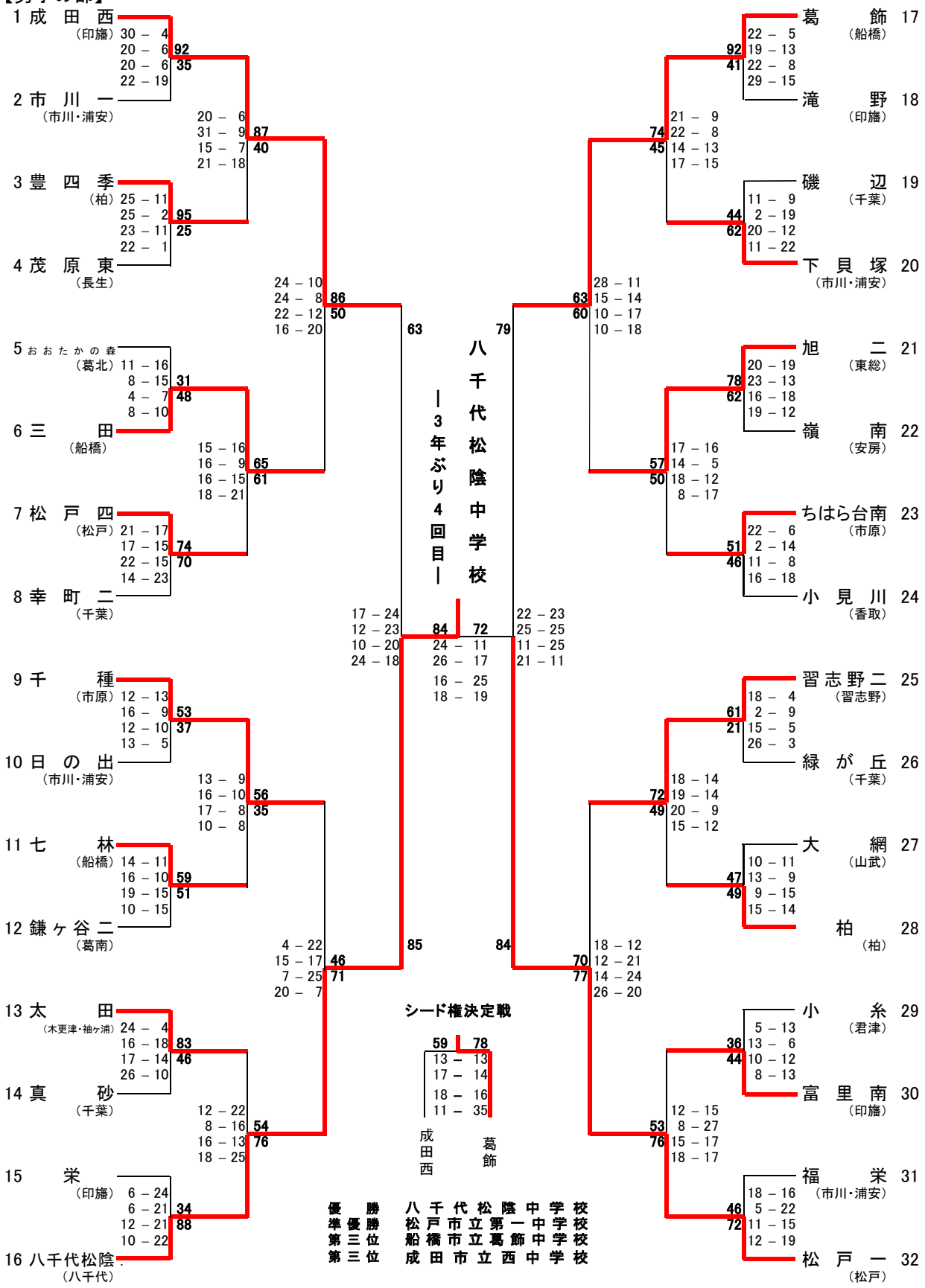

優勝	八千代松陰中学校
準優勝	松戸市立第一中学校
第三位	船橋市立葛飾中学校
第三位	成田市立西中学校

【女子の部】

1 昭和学院（市川浦安） 19－9, 21－10, 17－3, 11－10 **68**
2 柏五（柏） **32**

26－1, 11－7, 22－8, 19－9 **78**
3 旭町（松戸） 13－9, 6－10, 10－20, 10－24 **39**
4 大原（夷隅） **63**

24－14, 13－9, 12－14, 20－11 **69**

5 九十九里（山武） 9－16, 12－5, 11－13, 8－4 **40**
6 幸町二（千葉） **38**

14－18, 16－20, 10－18, 14－12 **54**
7 八街南（印旛） 9－17, 7－19, 10－15, 12－14 **38**
8 八幡（市原） **65**

68

9 習志野七（習志野） 14－9, 10－9, 11－4, 19－4 **54**
10 四街道（印旛） **26**

13－15, 9－14, 9－18, 17－21 **48**
11 市川四（市川浦安） 19－4, 18－17, 14－17, 12－17 **63**
12 小中台（千葉） **55**

68

11－22, 15－9, 8－8, 9－16 **43**

13 野田一（葛北） 21－4, 18－15, 15－16, 16－9 **70**
14 波岡（木更津袖ヶ浦） **44**

11－20, 9－14, 14－14, 16－11 **50**
15 大穴（船橋） 7－17, 11－12, 10－16, 7－12 **35**
16 翔凜（君津） **57**

59

55

71

16－13, 17－8, 19－14, 19－15

71

50

昭和学院中学校

－11回連続21回目－

49

16－15, 21－14

13－12, 21－8

シード権決定戦

56 11－8, 14－9, 16－18, 15－14 **49**

翔凜　市川七

64

16－14, 15－6, 16－11, 17－16

47

34 7－19, 5－23, 6－20, 16－20 **82**

53 19－9, 7－16, 2－14, 25－9 **48**

46 16－13, 11－9, 10－6, 9－12 **40**
栄（印旛） 17
ちはら台西（市原） 18

43 8－11, 11－13, 10－12, 14－13 **49**
和名ヶ谷（松戸） 19
銚子（東総） 20

60 17－15, 18－4, 13－12, 12－10 **41**

46 11－22, 4－24, 12－14, 19－13 **73**
鴨川（安房） 21
市川三（市川浦安） 22

44 8－8, 6－6, 18－2, 12－15 **31**
緑が丘（千葉） 23
村上東（八千代） 24

52 11－23, 15－14, 11－18, 15－18 **73**

29 9－19, 6－20, 6－7, 8－26 **72**
冨士見（長生） 25
八街中央（印旛） 26

56 10－15, 14－10, 18－2, 14－5 **32**
市川七（市川浦安） 27
我孫子（葛南） 28

57 14－13, 15－4, 12－12, 16－24 **53**

37 16－14, 9－17, 8－17, 4－8 **56**

44 11－10, 14－10, 4－16, 15－20 **56**
高柳（柏） 29
山田（香取） 30

40 8－18, 6－11, 15－16, 11－14 **59**
有吉（千葉） 31
宮本（船橋） 32

優勝	昭和学院中学校
準優勝	市川市立第三中学校
第三位	翔凜中学校
第三位	市川市立第七中学校