平成25年度　第44回千葉県中学校新人体育大会
バスケットボール大会結果　（11．4･9･10）

【男子の部】

1 前原（船橋）17－11, 21－11 **68**
2 波岡（木更津･袖ケ浦）8－10, 22－8 **40**

16－11, 20－10 **74**, 18－14, 20－16
51

3 成東東（山武）10－13, 14－27 **45**
4 鎌ヶ谷三（葛南）6－18, 15－16 **74**

18－12, 15－14 **71**, 23－23, 15－16
65

5 磯辺（千葉）19－9, 12－12 **49**
6 柏三（柏）12－14, 6－16 **51**

19－23, 6－14 **49**, 12－12, 12－14
63

7 西志津（印旛）14－17, 14－21 **59**
8 市川六（市川･浦安）11－25, 20－14 **77**

9 四街道西（印旛）12－9, 5－11 **41**
10 椿森（千葉）14－17, 10－8 **45**

12－21, 10－18 **45**, 7－18, 16－13
70

11 辰巳台（市原）20－3, 17－26 **68**
12 福栄（市川･浦安）15－4, 16－8 **41**

6－29, 17－6 **58**, 15－17, 20－8
60

13 佐原（香取）10－8, 17－6 **56**
14 一宮（長生）13－10, 16－15 **39**

9－11, 7－10 **37**, 11－8, 10－11
40

15 小金南（松戸）7－6, 5－9 **27**
16 高津（八千代）7－17, 8－11 **43**

18－3, 16－16, 13－8, 13－11
60

63
8－10, 22－8, 15－17, 18－11
38

二十八年ぶり二回目

船橋市立前原中学校

42

46
7－12, 8－18, 19－13, 8－5
48

17－14, 8－17, 9－16, 19－17
53
64

7－17, 6－12, 10－14, 10－14
33
57

上志津（印旛）6－22, 9－14 **35**
君津（君津）12－19, 8－13 **68**

富岡（市川･浦安）14－11, 15－2 **56**
流山東部（葛北）13－13, 14－8 **34**

10－21, 8－16, 9－14, 19－14
46
65

習志野五（習志野）13－14, 9－5 **45**
稲毛（千葉）18－12, 5－8 **39**

16－18, 6－26, 7－7, 24－20
53
71

山武南（山武）7－31, 16－12 **38**
葛飾（船橋）2－20, 13－15 **78**

10－12, 12－18, 7－12, 20－13
49
55

13－7, 12－8, 16－15, 11－13
52
43

和田（安房）15－4, 8－9 **43**
富里（印旛）6－8, 14－9 **30**

豊四季（柏）11－6, 6－13 **53**
松戸四（松戸）18－14, 18－13 **46**

大椎（千葉）13－3, 13－11 **41**
八日市場（東総）10－14, 5－15 **43**

習志野台（船橋）13－8, 16－12 **74**
ちはら台南（市原）20－14, 25－21 **55**

シード権決定戦

37
14－2, 0－9, 12－5, 11－12
高津

28
和田

優勝	船橋市立前原中学校
準優勝	君津市立君津中学校
第三位	八千代市立高津中学校
第三位	南房総市立和田中学校

【女子の部】

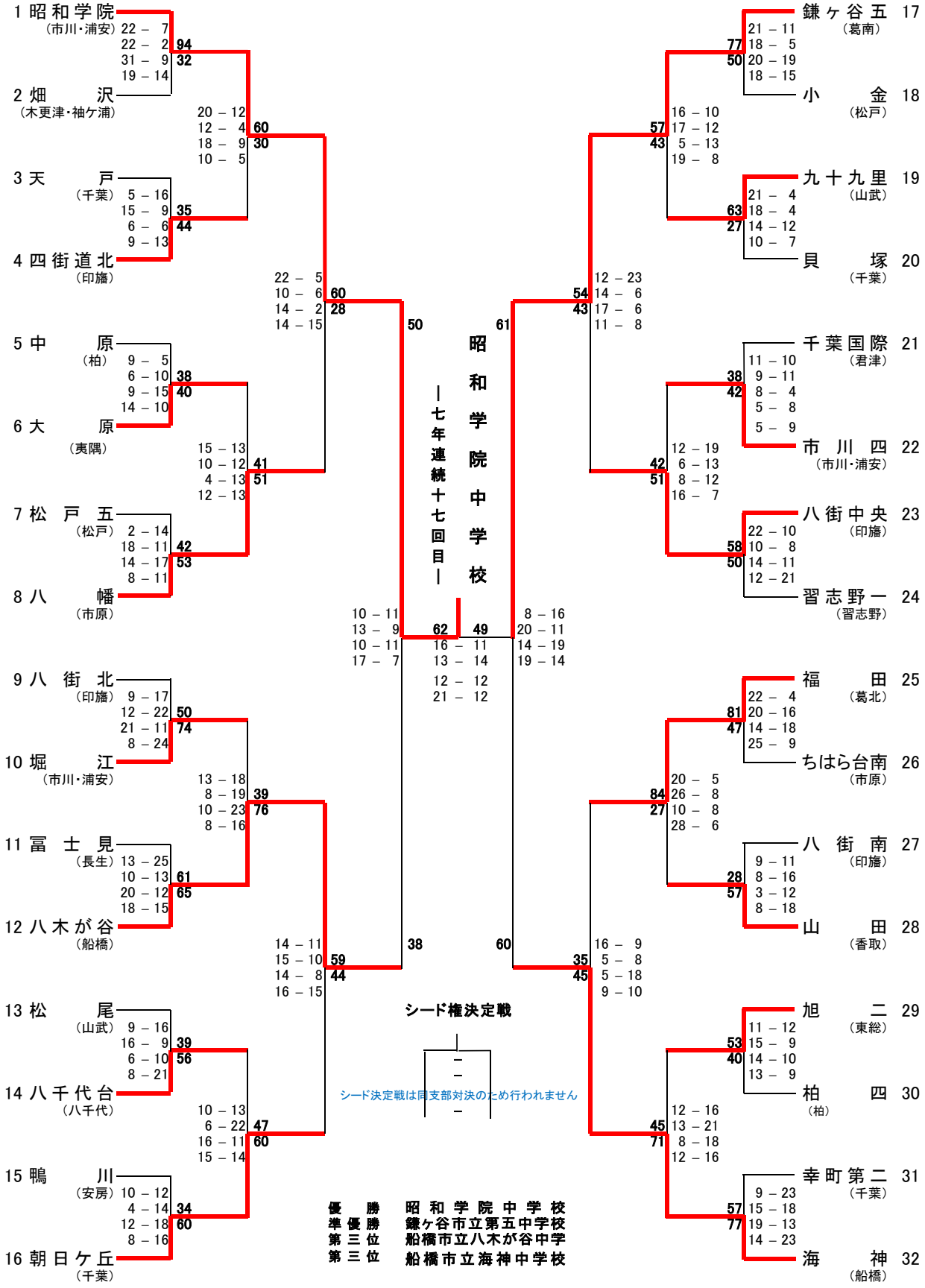

優勝	昭和学院中学校
準優勝	鎌ヶ谷市立第五中学校
第三位	船橋市立八木が谷中学
第三位	船橋市立海神中学校