平成24年度　第43回千葉県中学校新人体育大会
バスケットボール大会結果　（11．4･10･11）

【男子の部】

1 大　和　田（八千代）29 － 4, 26 － 14 **99**, 27 － 15 **56**, 17 － 23
2 安　房　東（安房）

3 四街道西（印旛）12 － 8, 18 － 10 **64**, 9 － 5 **36**, 25 － 13
4 姉　　崎（市原）

19 － 14, 10 － 14 **53**, 12 － 20 **55**, 12 － 7

5 芝　　山（山武）20 － 8, 17 － 12 **72**, 20 － 4 **40**, 15 － 16
6 周　　西（君津）

6 － 10, 11 － 23 **28**, 6 － 15 **66**, 5 － 18

7 市　川　六（市川･浦安）13 － 21, 17 － 17 **47**, 9 － 18 **78**, 8 － 22
8 真　　砂（千葉）

13 － 25, 12 － 19 **55**, 7 － 16 **79**, 23 － 19

9 常　盤　平（松戸）12 － 10, 12 － 16 **54**, 21 － 11 **51**, 9 － 14
10 我　孫　子（葛南）

4 － 19, 17 － 10 **51**, 14 － 21 **69**, 16 － 19

11 野　田　一（葛北）7 － 16, 15 － 22 **49**, 10 － 14 **62**, 17 － 10
12 行　　田（船橋）

24 － 2, 24 － 6 **86**, 12 － 35 **67**, 26 － 24

13 富　　津（君津）5 － 12, 9 － 7 **45**, 15 － 12 **47**, 16 － 16
14 おゆみ野（千葉）

16 － 17, 11 － 40 **58**, 17 － 14 **89**, 14 － 18

15 八　街　南（印旛）17 － 14, 17 － 14 **70**, 17 － 11 **59**, 19 － 20
16 豊　四　季（柏）

15 － 16, 22 － 14, 10 － 19, 16 － 13

63　**62**

52　**68**

7 － 14, 15 － 14, 19 － 21, 11 － 19

船橋市立習志野台中学校

｜初優勝｜

57　**47**

14 － 8, 14 － 17, 13 － 10, 16 － 12

21 － 7, 14 － 17, 20 － 8, 19 － 15

74, **47**

10 － 13, 15 － 10, 25 － 15, 16 － 6

66, **44**

習志野台 17（船橋）, 酒井根 18（柏）

17 － 14, 18 － 12, 30 － 4, 12 － 10

77, **40**

椿　　森 19（千葉）, 和　　田 20（安房）

18 － 5, 17 － 9, 10 － 14, 22 － 16

67, **44**

18 － 7, 24 － 7, 19 － 19, 18 － 8

79, **41**

蔵　　波 21（木更津・袖ケ浦）, 松　戸　四 22（松戸）

13 － 6, 7 － 7, 20 － 11, 12 － 15

52, **39**

銚　子　五 23（東総）, 富　里　南 24（印旛）

13 － 12, 5 － 7, 10 － 13, 8 － 30

36, **62**

6 － 19, 10 － 17, 7 － 19, 8 － 16

31, **71**

習志野四 25（習志野）, 五　　井 26（市原）

16 － 5, 19 － 10, 26 － 10, 20 － 22

81, **47**

小　　糸 27（君津）, 成　田　西 28（印旛）

0 － 10, 9 － 7, 16 － 13, 18 － 10

43, **40**

21 － 14, 17 － 8, 22 － 8, 17 － 19

77, **49**

小　見　川 29（香取）, 貝　　塚 30（千葉）

18 － 12, 24 － 23, 14 － 22, 19 － 10

75, **67**

長　　生 31（長生）, 福　　栄 32（市川･浦安）

5 － 15, 8 － 13, 4 － 24, 24 － 14

41, **66**

18 － 16, 11 － 10, 13 － 33, 24 － 19

66, **78**

シード権決定戦

57　**71**

10 － 22, 24 － 8, 10 － 20, 13 － 21

行田　習志野四

優　勝	船橋市立習志野台中学校
準優勝	千葉市立真砂中学校
第三位	習志野市立第四中学校
第三位	船橋市立行田中学校

【女子の部】

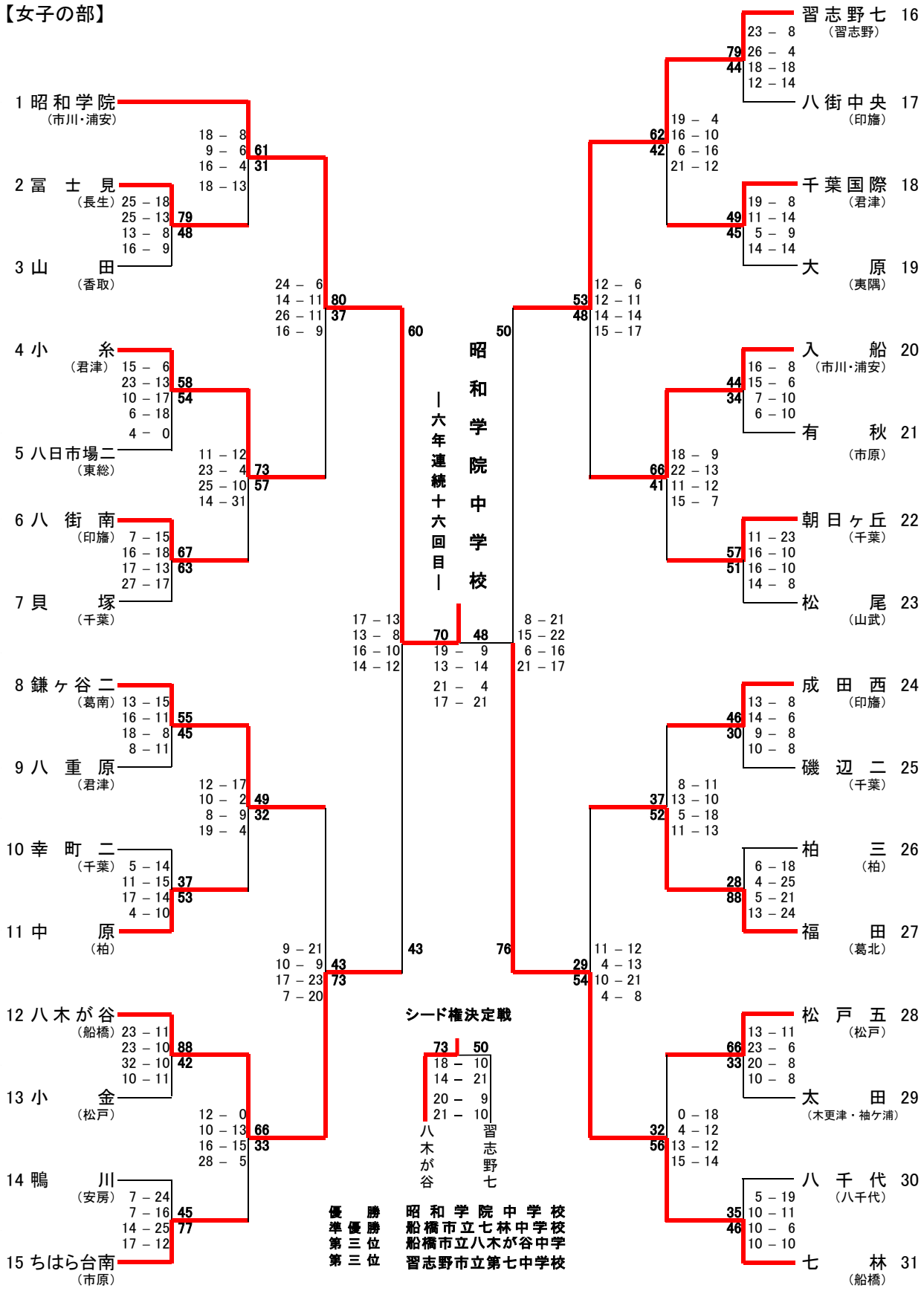
1 昭和学院 （市川・浦安）
2 冨士見 （長生）
3 山田 （香取）
4 小糸 （君津）
5 八日市場二 （東総）
6 八街南 （印旛）
7 貝塚 （千葉）
8 鎌ヶ谷二 （葛南）
9 八重原 （君津）
10 幸町二 （千葉）
11 中原 （柏）
12 八木が谷 （船橋）
13 小金 （松戸）
14 鴨川 （安房）
15 ちはら台南 （市原）
習志野七 16 （習志野）
八街中央 17 （印旛）
千葉国際 18 （君津）
大原 19 （夷隅）
入船 20 （市川・浦安）
有秋 21 （市原）
朝日ヶ丘 22 （千葉）
松尾 23 （山武）
成田西 24 （印旛）
磯辺二 25 （千葉）
柏三 26 （柏）
福田 27 （葛北）
松戸五 28 （松戸）
太田 29 （木更津・袖ケ浦）
八千代 30 （八千代）
七林 31 （船橋）
昭和学院中学校
―六年連続十六回目―
シード権決定戦
73 50
18 － 10
14 － 21
20 － 9
21 － 10
八木が谷 習志野七
優勝 昭和学院中学校
準優勝 船橋市立七林中学校
第三位 船橋市立八木が谷中学
第三位 習志野市立第七中学校