平成２３年度　第42回千葉県中学校新人体育大会
バスケットボール大会結果　（11．6･12･13）

【男子の部】

1 八千代松陰（八千代） 30－6, 22－8, 30－13, 7－21 **89**
2 野田一（葛北） **48**

12－7, 42－8, 16－7, 17－4 **87**

3 銚子一（東総） 15－23, 10－16, 20－10, 14－20 **59**
4 習志野一（習志野） **69**

26－7, 20－11, 9－6, 24－12 **79**

5 山田（香取） 10－13, 18－11, 14－5, 19－17 **61**
6 柏三（柏） **46**

10－8, 8－17, 16－9, 16－15 **50**

7 常磐平（松戸） 12－12, 12－14, 17－7, 9－6 **50**
8 稲毛（千葉） **39**

49

69

9 富里（印旛） 15－8, 15－16, 26－11, 16－16 **72**
10 打瀬（千葉） **51**

12－15, 10－17, 14－19, 18－19 **54**

11 富岡（市川･浦安） 19－9, 22－9, 11－14, 8－15 **60**
12 館山三（安房） **47**

70

13 山武（山武） 13－27, 12－16, 8－21, 13－14 **46**
14 船橋（船橋） **78**

14－28, 18－6, 10－12, 19－16 **61**

15 銚子三（東総） 10－21, 10－14, 9－29, 10－16 **39**
16 辰巳台（市原） **80**

62

21－10, 14－16, 9－15, 31－16 **75**

57

56

16－9, 19－15, 16－10, 18－22

68

八千代松陰中学校

―二年連続二回目―

61

13－15, 22－11, 20－17, 13－18

シード権決定戦

53
17－13, 13－19, 12－13, 11－20
65

富岡　酒井根

41

6－22, 8－17, 16－18, 11－11

68

16－22, 14－18, 20－22, 23－13 **73**

75

酒井根（柏） 7－6, 19－10, 11－10, 13－10 **50**
富里南（印旛） **36**

19－8, 10－12, 9－15, 18－9 **56**

大原（夷隅） 2－37, 6－28, 12－22, 23－8 **43**
君津（君津） **95**

44

18－13, 18－11, 18－9, 11－27 **65**

波岡（木更津･袖ケ浦） 18－14, 9－22, 15－15, 13－14 **55**
富浦（安房） **65**

9－16, 3－14, 9－19, 18－28 **39**

天戸（千葉） 12－11, 10－6, 8－15, 9－27 **39**
松戸四（松戸） **59**

77

60

旭二（東総） 21－15, 13－8, 17－10, 14－19 **65**
磯辺二（千葉） **52**

12－24, 14－19, 14－14, 21－20 **61**

成田西（印旛） 14－19, 18－20, 13－8, 13－19 **58**
市川四（市川･浦安） **66**

77

白子（長生） 20－7, 10－29, 12－18, 15－14 **57**
若葉（市原） **68**

12－25, 12－16, 15－27, 2－21 **41**

白山（葛南） 12－17, 8－24, 11－17, 12－13 **43**
葛飾（船橋） **71**

89

優勝	八千代松陰中学校
準優勝	船橋市立葛飾中学校
第三位	柏市立酒井根中学校
第三位	浦安市立富岡中学校

【女子の部】

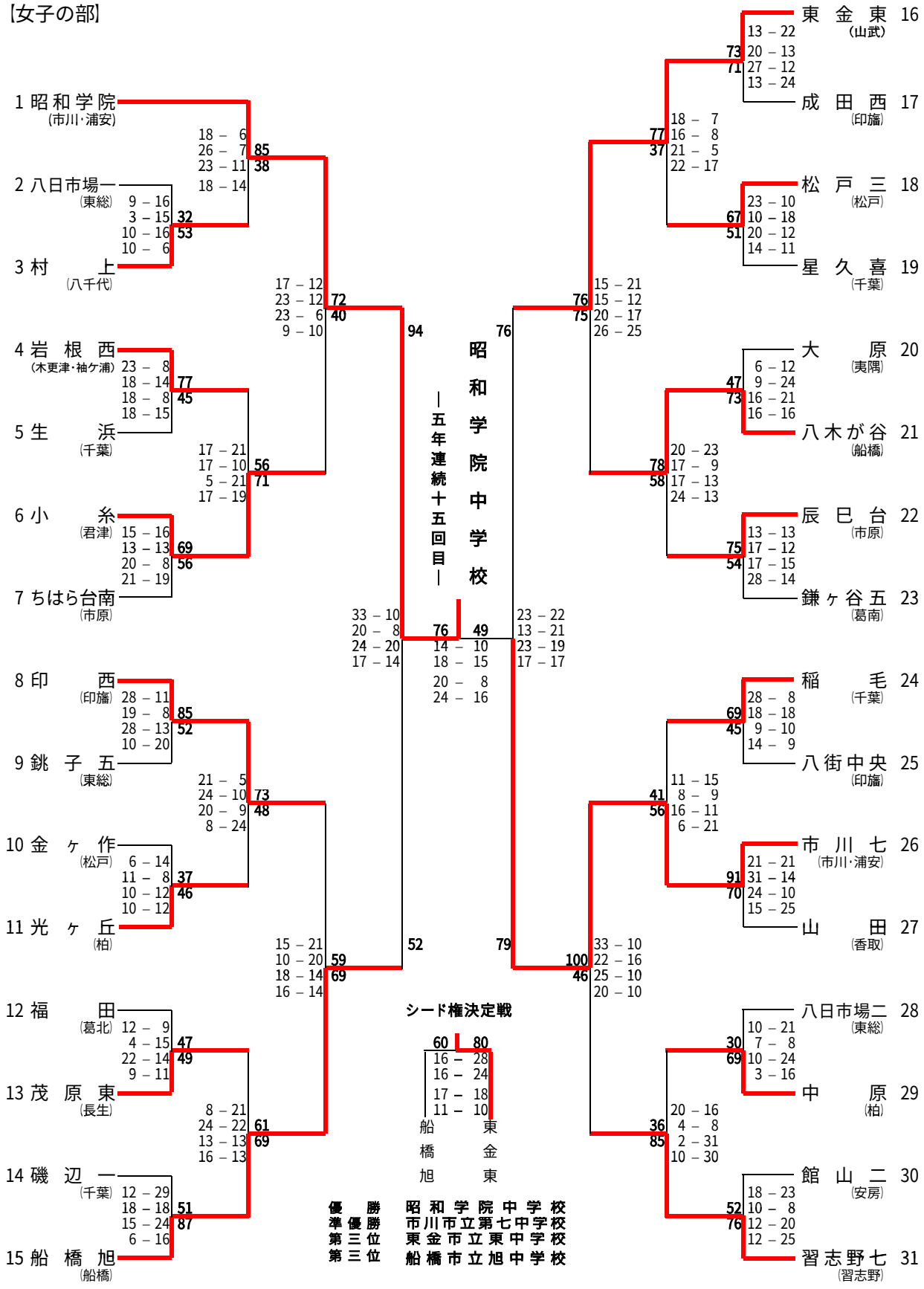
1 昭和学院 (市川・浦安)
2 八日市場一 (東総)
3 村上 (八千代)
4 岩根西 (木更津・袖ケ浦)
5 生浜 (千葉)
6 小糸 (君津)
7 ちはら台南 (市原)
8 印西 (印旛)
9 銚子五 (東総)
10 金ヶ作 (松戸)
11 光ヶ丘 (柏)
12 福田 (葛北)
13 茂原東 (長生)
14 磯辺一 (千葉)
15 船橋旭 (船橋)
16 東金東 (山武)
17 成田西 (印旛)
18 松戸三 (松戸)
19 星久喜 (千葉)
20 大原 (夷隅)
21 八木が谷 (船橋)
22 辰巳台 (市原)
23 鎌ヶ谷五 (葛南)
24 稲毛 (千葉)
25 八街中央 (印旛)
26 市川七 (市川・浦安)
27 山田 (香取)
28 八日市場二 (東総)
29 中原 (柏)
30 館山二 (安房)
31 習志野七 (習志野)
昭和学院中学校
―五年連続十五回目―
シード権決定戦
船橋 60 16 – 28 16 – 24 17 – 18 11 – 10 80 東金旭
優勝 昭和学院中学校
準優勝 市川市立第七中学校
第三位 東金市立東中学校
第三位 船橋市立旭中学校