平成２１年度第４０回千葉県中学校バスケットボール新人大会結果

（於：船橋支部）

【男子】

1 船橋（船橋）22－7, 22－4, 14－4, 14－10 → 72
2 富浦（安房）25
3 君津（君津）12－19, 4－25, 9－18, 21－16 → 46
4 堀江（市川・浦安）78

16－11, 21－7, 15－12, 14－12 → 66
42

5 松戸四（松戸）16－14, 25－11, 18－11, 16－17 → 75
6 流山東部（葛北）53

13－14, 14－6, 14－14, 21－15 → 62
49

7 高洲一（千葉）8－15, 9－12, 15－6, 9－4 → 41
8 木刈（印旛）37

16－10, 13－11, 16－14, 10－6 → 55
41

9 辰巳台（市原）17－12, 11－16, 18－9, 12－13 → 58
10 銚子四（東総）50

15－14, 10－14, 14－14, 16－17 → 55
59

11 豊四季（柏）15－18, 25－4, 15－13, 18－19 → 73
12 高根台（船橋）54

14－15, 0－8, 11－11, 18－5 → 43
39

13 小見川（香取）17－19, 19－10, 13－13, 10－18 → 59
14 鎌ヶ谷（葛南）60

4－16, 8－20, 19－15, 10－10 → 41
61

15 大椎（千葉）8－17, 6－20, 12－16, 13－15 → 39
16 習志野五（習志野）68

67 / 33

18－4, 10－8, 14－12, 25－9

69 / 53

20－9, 13－10, 18－20, 18－14

（二年連続八回目）

船橋市立船橋中学校

84 / 72

28－11, 23－17, 13－27, 20－17

17 市川一（市川・浦安）21－9, 15－13, 15－13, 22－17 → 73
18 八幡（市原）52

22－2, 29－15, 25－14, 20－18 → 96
19 大原（夷隅）49

2－31, 6－16, 12－26, 18－19 → 38
20 睦沢（長生）92

16－12, 22－12, 18－18, 10－24, 8－6 → 74
21 成田西（印旛）72

9－5, 21－13, 8－21, 14－13, 6－9 → 58
22 葛飾（船橋）61

17－11, 11－14, 16－11, 16－17 → 60
23 磯辺二（千葉）53

16－9, 12－19, 16－13, 6－8 → 50
24 鴨川（安房）49

25 稲毛（千葉）21－13, 17－9, 19－15, 14－8 → 71
26 白里（山武）45

17－4, 26－11, 6－13, 19－6 → 68
27 常磐平（松戸）34

9－8, 12－9, 9－10, 10－10 → 40
28 光ヶ丘（柏）37

25－10, 17－18, 17－11, 11－17 → 70
29 八街北（印旛）56

11－14, 14－15, 21－4, 20－11 → 66
30 木更津二（木更津・袖ケ浦）44

22－22, 18－22, 19－11, 16－21 → 75
31 習志野台（船橋）76

8－10, 17－16, 9－16, 18－10, 10－9 → 62
32 萱田（八千代）61

シード権決定戦

67 / 58

19－15, 15－20, 22－6, 11－17

豊四季 / 稲毛

【女子】

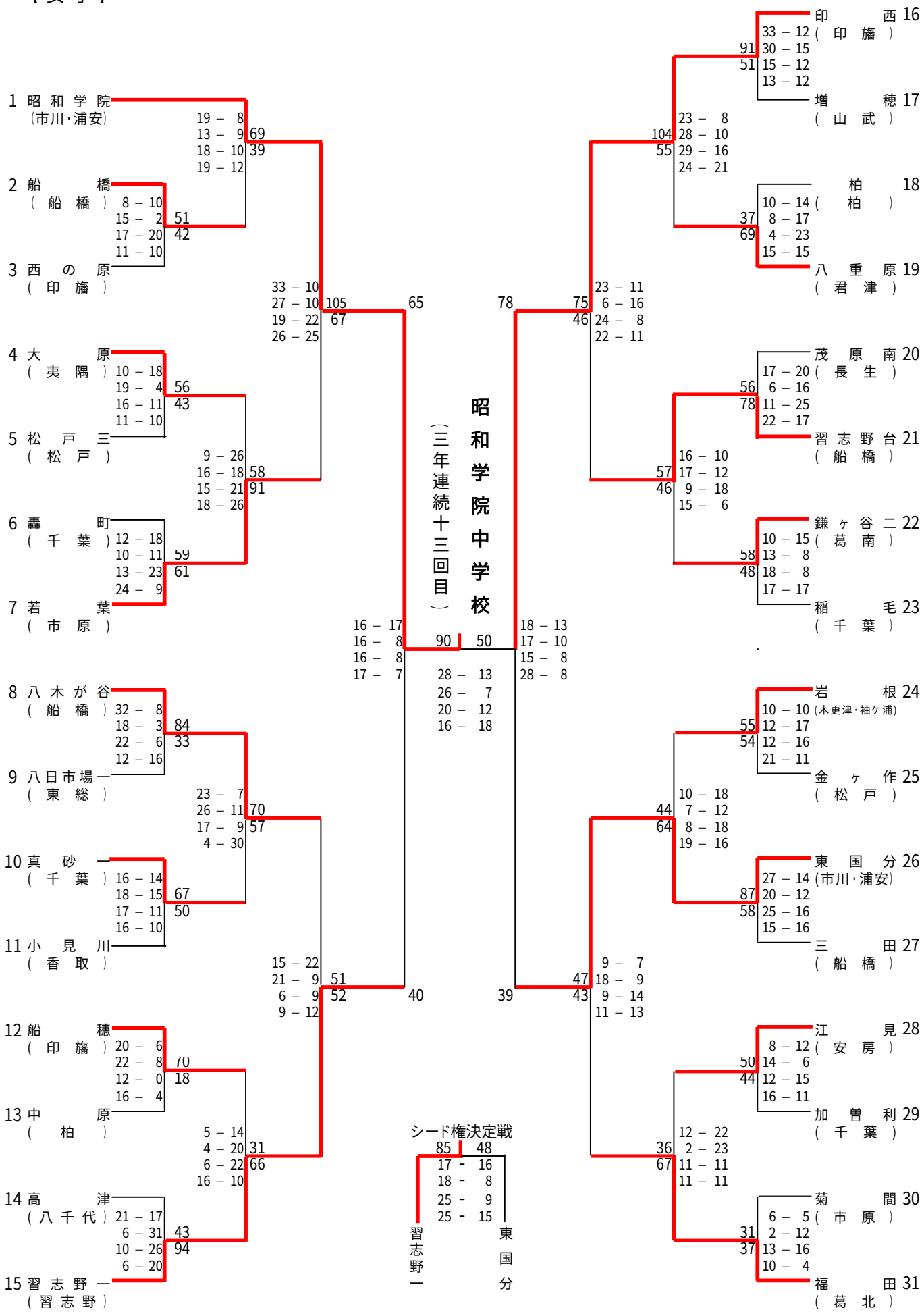
昭和学院中学校
（三年連続十三回目）
1 昭和学院（市川・浦安）
2 船橋（船橋）
3 西の原（印旛）
4 大原（夷隅）
5 松戸三（松戸）
6 轟町（千葉）
7 若葉（市原）
8 八木が谷（船橋）
9 八日市場一（東総）
10 真砂一（千葉）
11 小見川（香取）
12 船穂（印旛）
13 中原（柏）
14 高津（八千代）
15 習志野一（習志野）
16 印西（印旛）
17 増穂（山武）
18 柏（柏）
19 八重原（君津）
20 茂原南（長生）
21 習志野台（船橋）
22 鎌ヶ谷二（葛南）
23 稲毛（千葉）
24 岩根（木更津・袖ケ浦）
25 金ヶ作（松戸）
26 東国分（市川・浦安）
27 三田（船橋）
28 江見（安房）
29 加曽利（千葉）
30 菊間（市原）
31 福田（葛北）
シード権決定戦
習志野一 85 48 東国分
17 - 16
18 - 8
25 - 9
25 - 15