平成２３年度　第３９回千葉県中学校バスケットボール選手権大会結果

【男子】

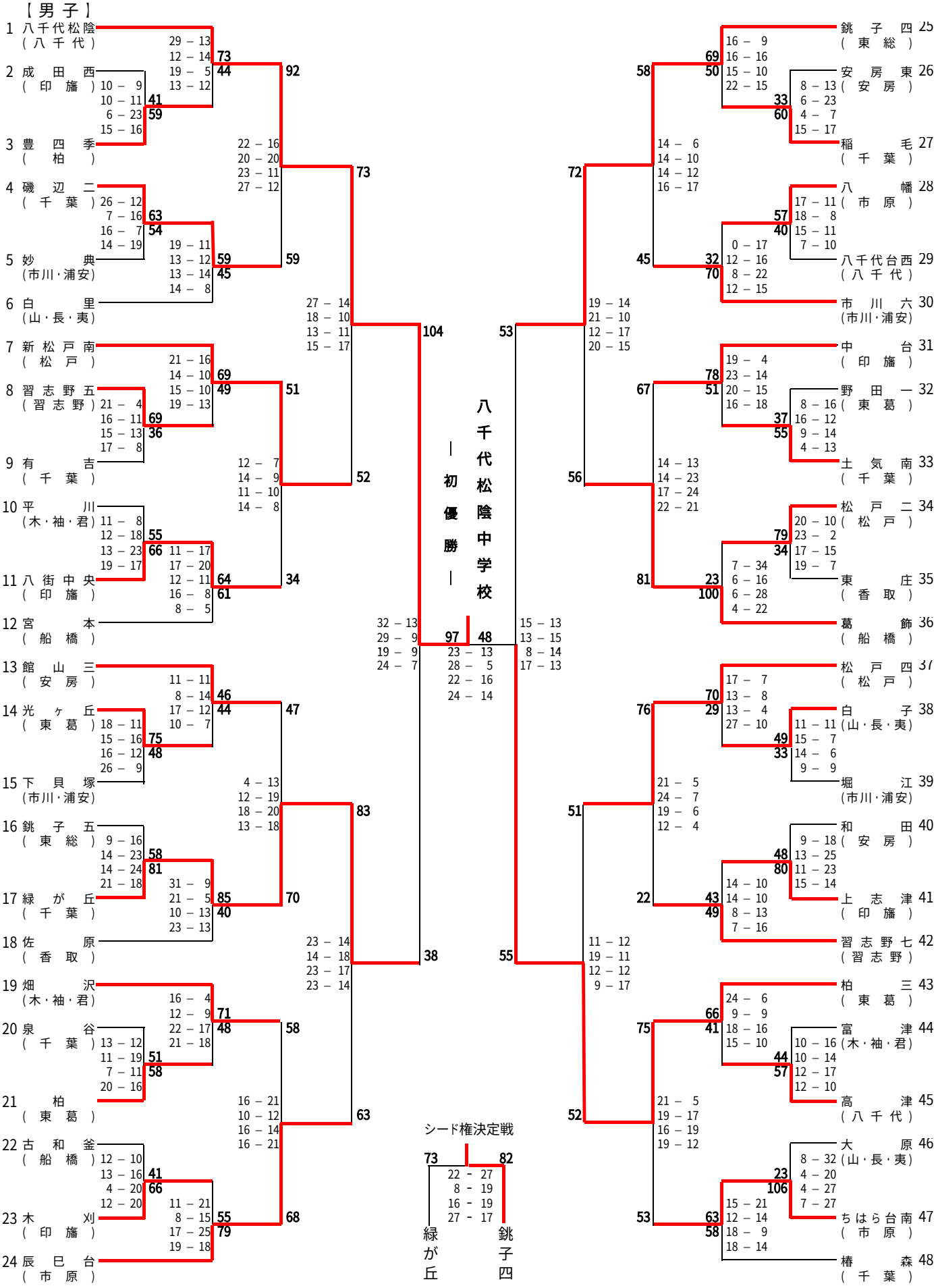

昭和学院中学校

—二年連続十三回目—

【女子】

1 昭和学院（市川・浦安）
2 四街道西（印旛）
3 磯辺二（千葉）
4 中原（東葛）
5 行田（船橋）
6 館山二（安房）
7 小見川（香取）
8 堀江（市川・浦安）
9 加曽利（千葉）
10 菊間（市原）
11 村上（八千代）
12 大原（山・長・夷）
13 習志野七（習志野）
14 松戸二（松戸）
15 八日市場二（東総）
16 鎌ヶ谷五（東葛）
17 九十九里（山・長・夷）
18 稲毛（千葉）
19 畑沢（木・袖・君）
20 ちはら台南（市原）
21 葛飾（船橋）
22 妙典（市川・浦安）
23 八街北（印旛）
24 鎌ヶ谷二（東葛）

34 − 7
23 − 2
23 − 9
13 − 9
93
27
6 − 15
19 − 13
17 − 15
20 − 16
62
59
15 − 8
17 − 8
13 − 10
20 − 6
65
90
17 − 12
9 − 11
14 − 10
19 − 24
59
57
15 − 4
12 − 6
11 − 23
22 − 6
60
39
32
16 − 12
27 − 13
26 − 2
21 − 19
98
11 − 22
16 − 13
13 − 9
8 − 21
48
65
52
8 − 19
8 − 12
0 − 13
10 − 19
26
63
17 − 19
16 − 14
11 − 17
8 − 22
46
5 − 18
9 − 23
12 − 23
12 − 11
38
75
10 − 17
7 − 20
22 − 24
19 − 15
58
76
72
26 − 10
35 − 0
21 − 13
16 − 8
27 − 14
22 − 8
28 − 18
22 − 19
99
59
43
20 − 10
2 − 12
17 − 14
12 − 16
51
52
10 − 20
6 − 10
10 − 15
17 − 12
46
7 − 12
6 − 16
2 − 22
3 − 14
18
64
13 − 13
15 − 10
12 − 16
23 − 17
63
56
57
11 − 9
12 − 13
13 − 3
10 − 18
31
12 − 5
15 − 0
15 − 11
24 − 14
66
30
29
20 − 13
16 − 18
6 − 17
17 − 14
59
62
0 − 17
5 − 15
8 − 10
16 − 18
43
17 − 20
14 − 13
18 − 11
18 − 17
67
61
18 − 19
4 − 20
6 − 19
13 − 19
41
77
60

77 − 54

シード権決定戦

50 − 37

18 − 8
7 − 11
19 − 10
6 − 8

九十九里 − 四街道北

52
10 − 14
7 − 6
6 − 18
22 − 7
7 5

25 船橋（船橋）
26 成田西（印旛）
27 銚子五（東総）
28 茂原東（山・長・夷）
29 東庄（香取）
30 松戸五（松戸）
31 八千代松陰（八千代）
32 椿森（千葉）
33 館山三（安房）
34 野田一（東葛）
35 太田（木・袖・君）
36 富岡（市川・浦安）
37 福田（東葛）
38 花園（千葉）
39 岩根西（木・袖・君）
40 習志野五（習志野）
41 小金（松戸）
42 有秋（市原）
43 四街道北（印旛）
44 市川四（市川・浦安）
45 富浦（安房）
46 増穂（山・長・夷）
47 天戸（千葉）
48 前原（船橋）

10 − 12
11 − 8
18 − 5
21 − 6
60
31
78
10 − 3
16 − 11
15 − 20
18 − 16
59
50
24 − 11
16 − 13
19 − 13
19 − 12
74
4 − 12
5 − 13
2 − 13
12 − 14
23
52
5 − 26
10 − 11
11 − 8
14 − 20
40
65
49
22 − 16
18 − 15
22 − 4
12 − 14
15 − 11
8 − 4
17 − 10
12 − 8
52
33
48
10 − 6
16 − 29
13 − 7
27 − 15
66
57
13 − 13
12 − 15
11 − 3
12 − 12
49
16 − 10
21 − 13
13 − 17
21 − 7
71
47
11 − 17
19 − 13
8 − 23
12 − 11
50
64
43
11 − 14
17 − 10
15 − 7
22 − 9
65
40
57
9 − 22
8 − 8
8 − 11
12 − 14
37
55
13 − 10
16 − 3
15 − 9
13 − 17
47
19 − 10
19 − 12
14 − 15
25 − 16
77
53
7 − 13
12 − 13
10 − 13
23 − 17
52
56
39
17 − 18
10 − 13
6 − 21
14 − 15
50
16 − 8
21 − 9
20 − 17
19 − 12
76
46
49
23 − 11
10 − 7
21 − 13
22 − 14
76
45
15 − 12
6 − 17
17 − 6
11 − 10
67
21 − 14
4 − 10
16 − 8
14 − 9
55
41
14 − 16
12 − 15
15 − 8
15 − 16
56
55
45