平成２１年度第３７回千葉県中学校バスケットボール選手権大会結果

【男子】

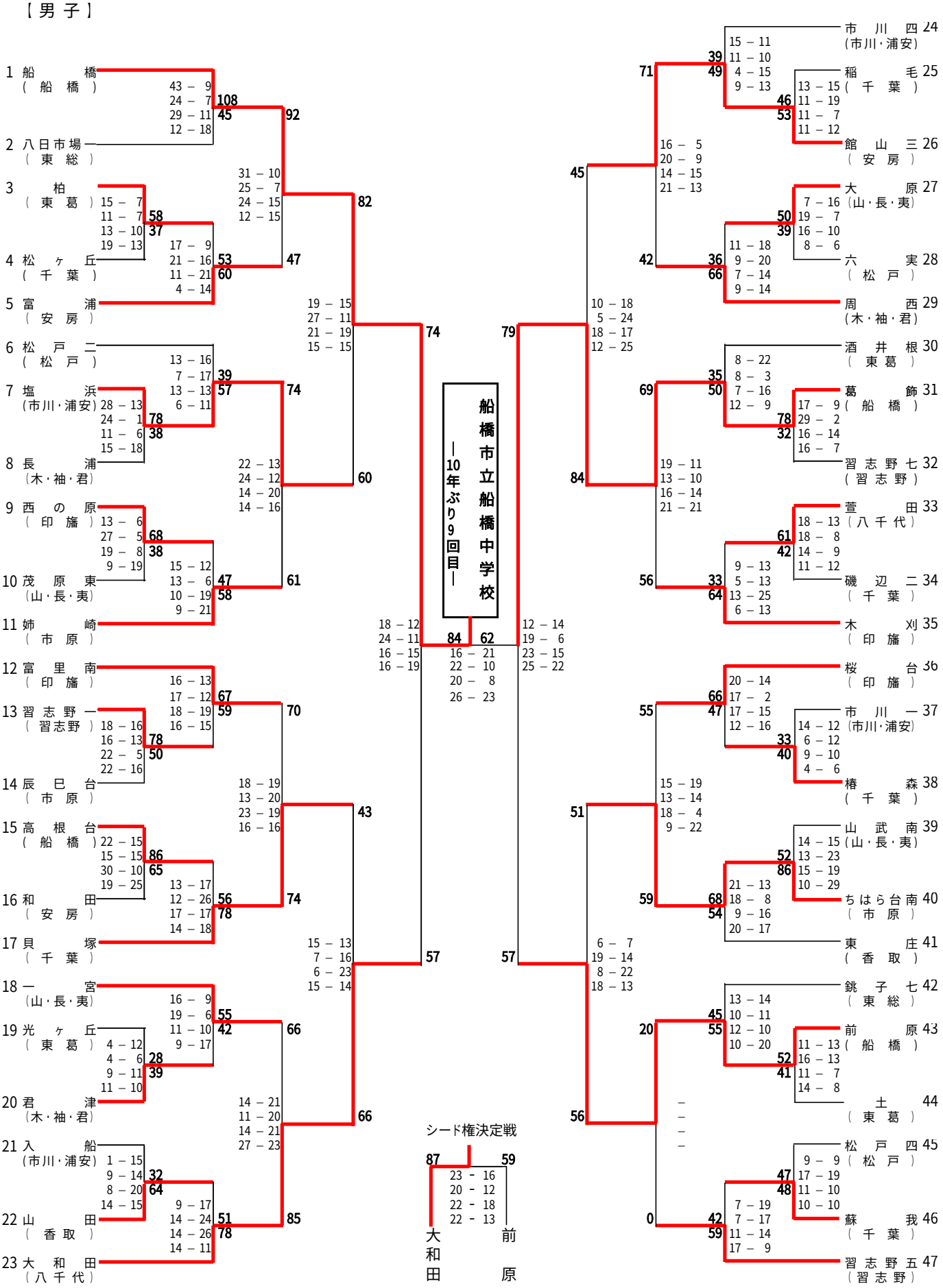

【女子】

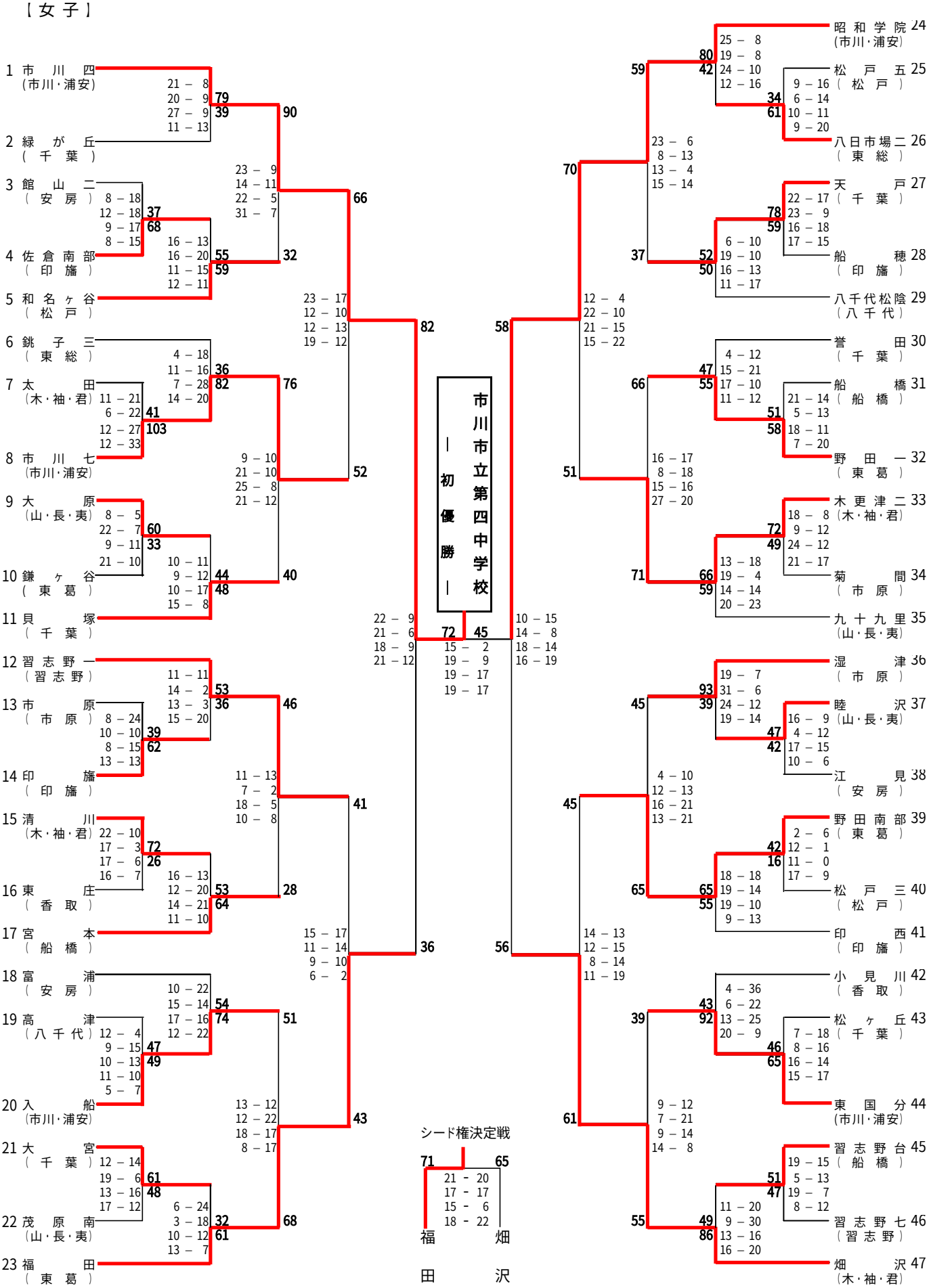
1 市川四 (市川・浦安)
2 緑が丘 (千葉)
3 館山二 (安房)
4 佐倉南部 (印旛)
5 和名ヶ谷 (松戸)
6 銚子三 (東総)
7 太田 (木・袖・君)
8 市川七 (市川・浦安)
9 大原 (山・長・夷)
10 鎌ヶ谷 (東葛)
11 貝塚 (千葉)
12 習志野一 (習志野)
13 市原 (市原)
14 印旛 (印旛)
15 清川 (木・袖・君)
16 東庄 (香取)
17 宮本 (船橋)
18 富浦 (安房)
19 高津 (八千代)
20 入船 (市川・浦安)
21 大宮 (千葉)
22 茂原南 (山・長・夷)
23 福田 (東葛)
24 昭和学院 (市川・浦安)
25 松戸五 (松戸)
26 八日市場二 (東総)
27 天戸 (千葉)
28 船穂 (印旛)
29 八千代松陰 (八千代)
30 誉田 (千葉)
31 船橋 (船橋)
32 野田一 (東葛)
33 木更津二 (木・袖・君)
34 菊間 (市原)
35 九十九里 (山・長・夷)
36 湿津 (市原)
37 睦沢 (山・長・夷)
38 江見 (安房)
39 野田南部 (東葛)
40 松戸三 (松戸)
41 印西 (印旛)
42 小見川 (香取)
43 松ヶ丘 (千葉)
44 東国分 (市川・浦安)
45 習志野台 (船橋)
46 習志野七 (習志野)
47 畑沢 (木・袖・君)
市川市立第四中学校
初優勝
シード権決定戦
71 福田
65 畑沢
21 - 20
17 - 17
15 - 6
18 - 22