平成２０年度第３６回千葉県中学校バスケットボール選手権大会結果

【男子】

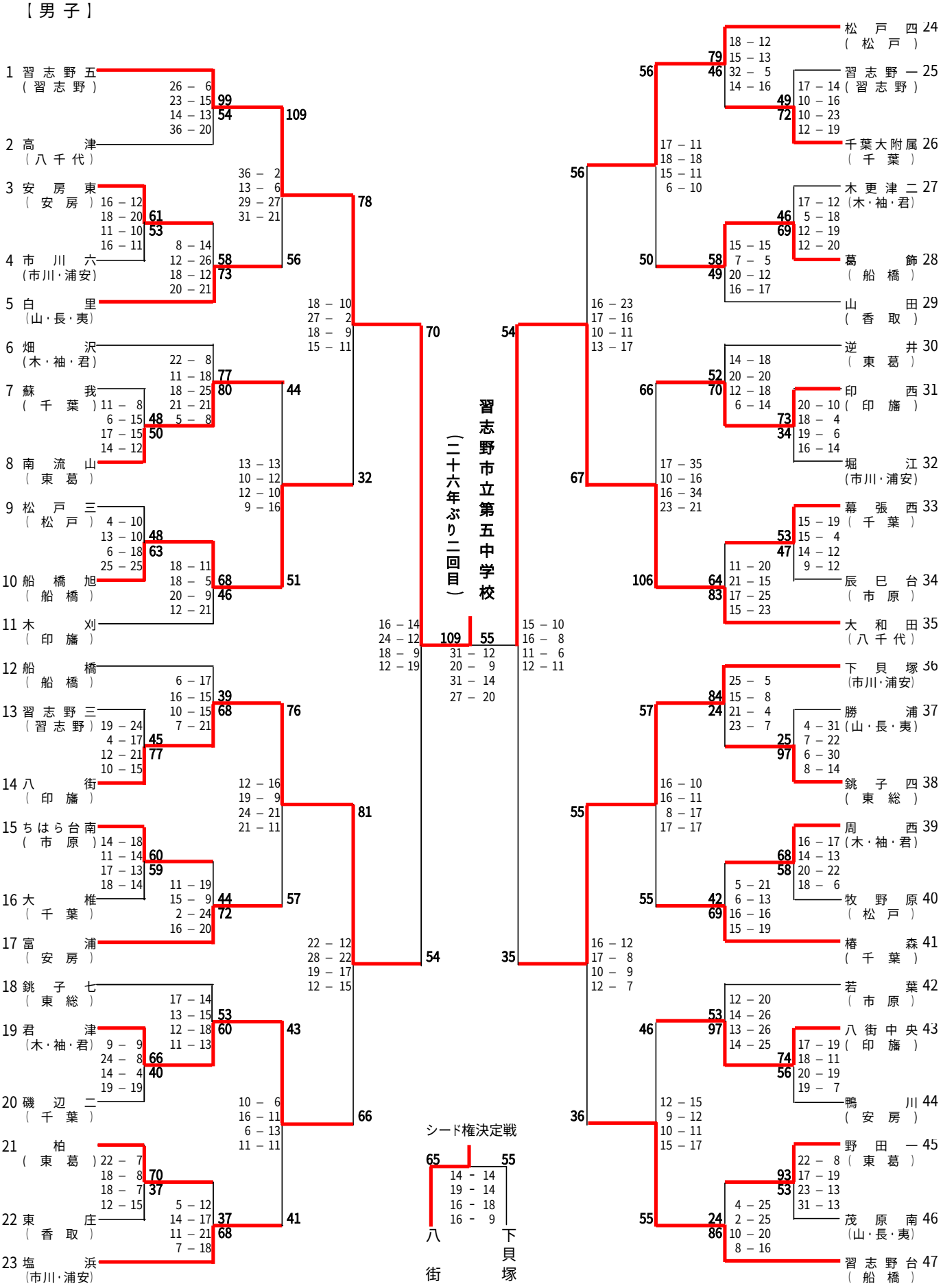

【女子】

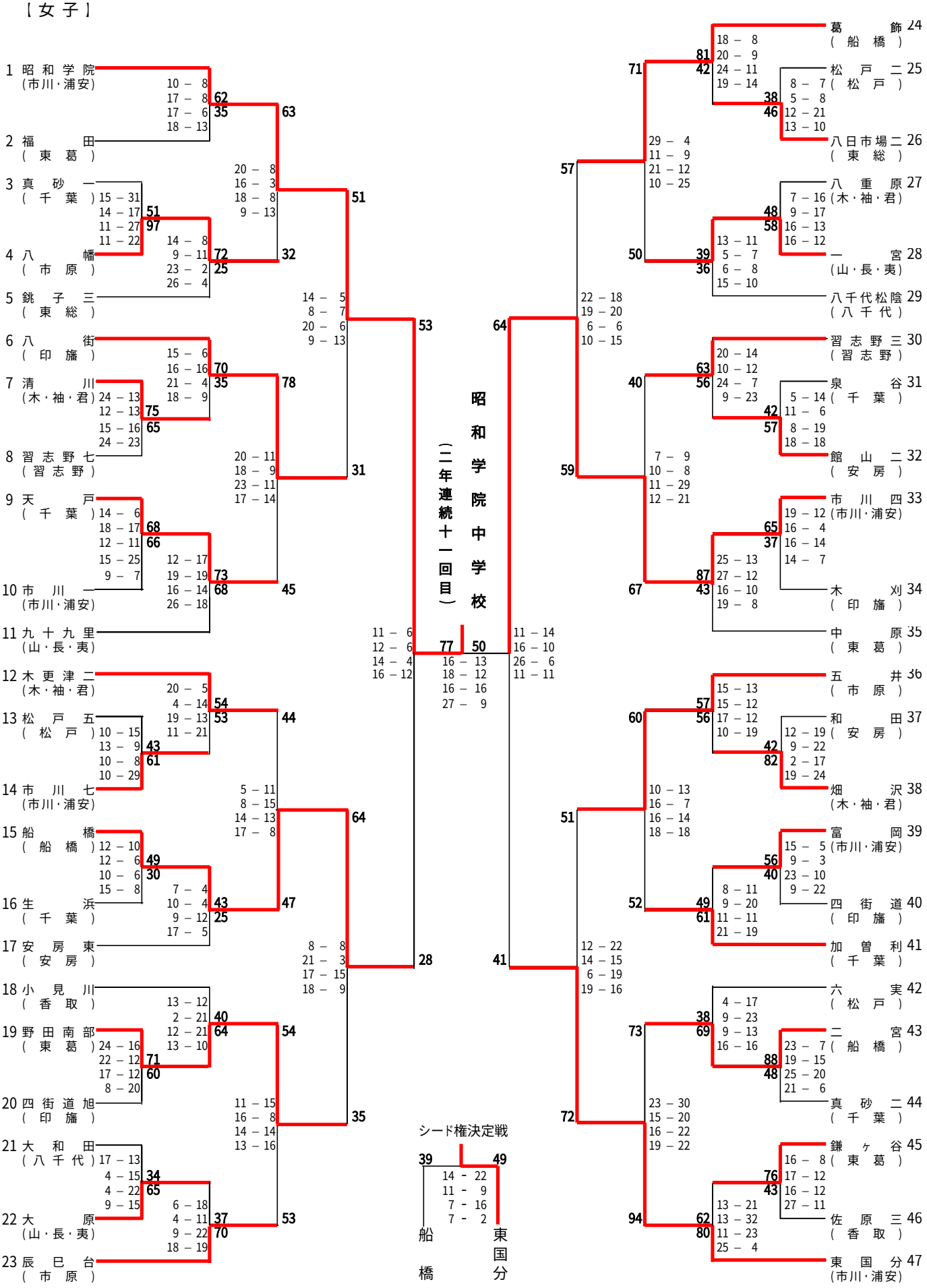
昭和学院中学校
（二年連続十一回目）
1 昭和学院 (市川・浦安)
2 福田 (東葛)
3 真砂一 (千葉)
4 八幡 (市原)
5 銚子三 (東総)
6 八街 (印旛)
7 清川 (木・袖・君)
8 習志野七 (習志野)
9 天戸 (千葉)
10 市川 (市川・浦安)
11 九十九里 (山・長・夷)
12 木更津二 (木・袖・君)
13 松戸五 (松戸)
14 市川七 (市川・浦安)
15 船橋 (船橋)
16 生浜 (千葉)
17 安房東 (安房)
18 小見川 (香取)
19 野田南部 (東葛)
20 四街道旭 (印旛)
21 大和田 (八千代)
22 大原 (山・長・夷)
23 辰巳台 (市原)
24 葛飾 (船橋)
25 松戸二 (松戸)
26 八日市場二 (東総)
27 八重原 (木・袖・君)
28 一宮 (山・長・夷)
29 八千代松陰 (八千代)
30 習志野三 (習志野)
31 泉谷 (千葉)
32 館山二 (安房)
33 市川四 (市川・浦安)
34 木刈 (印旛)
35 中原 (東葛)
36 五井 (市原)
37 和田 (安房)
38 畑沢 (木・袖・君)
39 富岡 (市川・浦安)
40 四街道 (印旛)
41 加曽利 (千葉)
42 六実 (松戸)
43 二宮 (船橋)
44 真砂二 (千葉)
45 鎌ヶ谷 (東葛)
46 佐原三 (香取)
47 東国分 (市川・浦安)
シード権決定戦
39 船橋
49 東国分
14 - 22
11 - 9
7 - 16
7 - 2