平成１９年度第３５回千葉県中学校バスケットボール選手権大会結果

【男子】

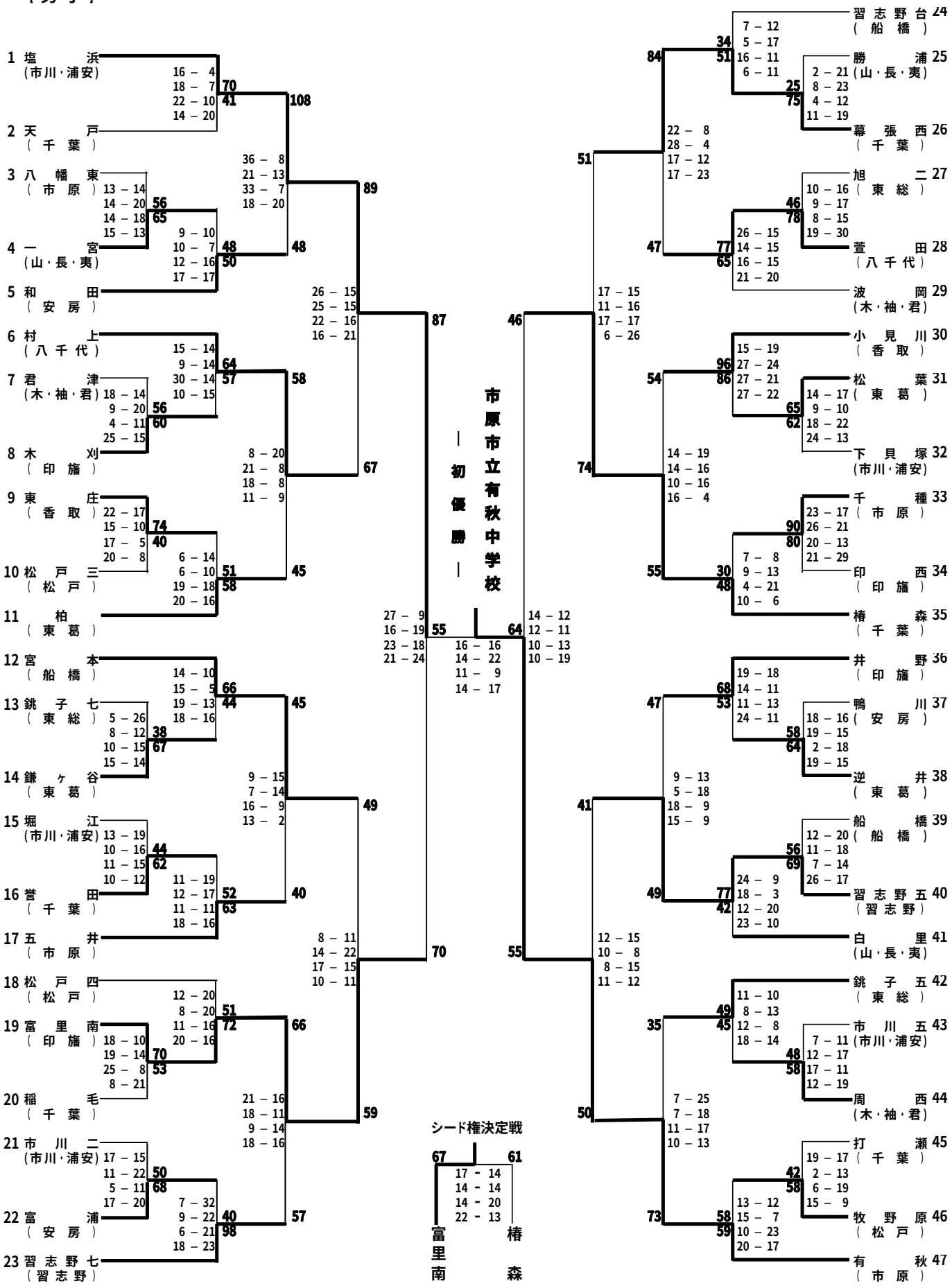

［女子］

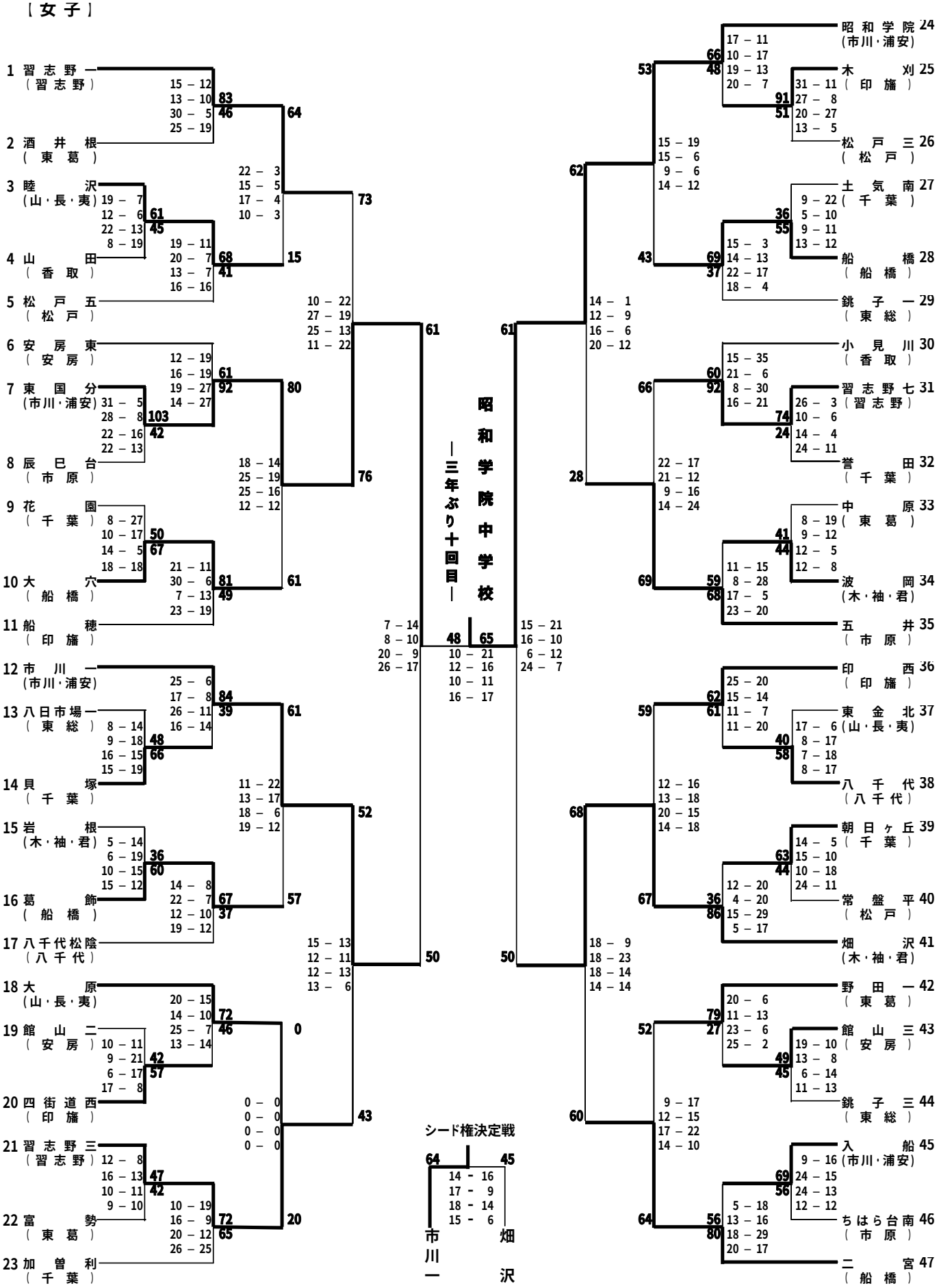
1 習志野一（習志野）
2 酒井根（東葛）
3 睦沢（山・長・夷）
4 山田（香取）
5 松戸五（松戸）
6 安房東（安房）
7 東国分（市川・浦安）
8 辰巳台（市原）
9 花園（千葉）
10 大穴（船橋）
11 船穂（印旛）
12 市川一（市川・浦安）
13 八日市場一（東総）
14 貝塚（千葉）
15 岩根（木・袖・君）
16 葛飾（船橋）
17 八千代松陰（八千代）
18 大原（山・長・夷）
19 館山二（安房）
20 四街道西（印旛）
21 習志野三（習志野）
22 富勢（東葛）
23 加曽利（千葉）
24 昭和学院（市川・浦安）
25 木刈（印旛）
26 松戸三（松戸）
27 土気南（千葉）
28 船橋（船橋）
29 銚子一（東総）
30 小見川（香取）
31 習志野七（習志野）
32 誉田（千葉）
33 中原（東葛）
34 波岡（木・袖・君）
35 五井（市原）
36 印西（印旛）
37 東金北（山・長・夷）
38 八千代（八千代）
39 朝日ヶ丘（千葉）
40 常盤平（松戸）
41 畑沢（木・袖・君）
42 野田一（東葛）
43 館山三（安房）
44 銚子三（東総）
45 入船（市川・浦安）
46 ちはら台南（市原）
47 二宮（船橋）
昭和学院中学校
―三年ぶり十回目―
シード権決定戦
64 市川一
45 畑沢
14 - 16
17 - 9
18 - 14
15 - 6