平成２７年度 関東高等学校バスケットボール選手権大会千葉県予選会 組合せ

【男子】

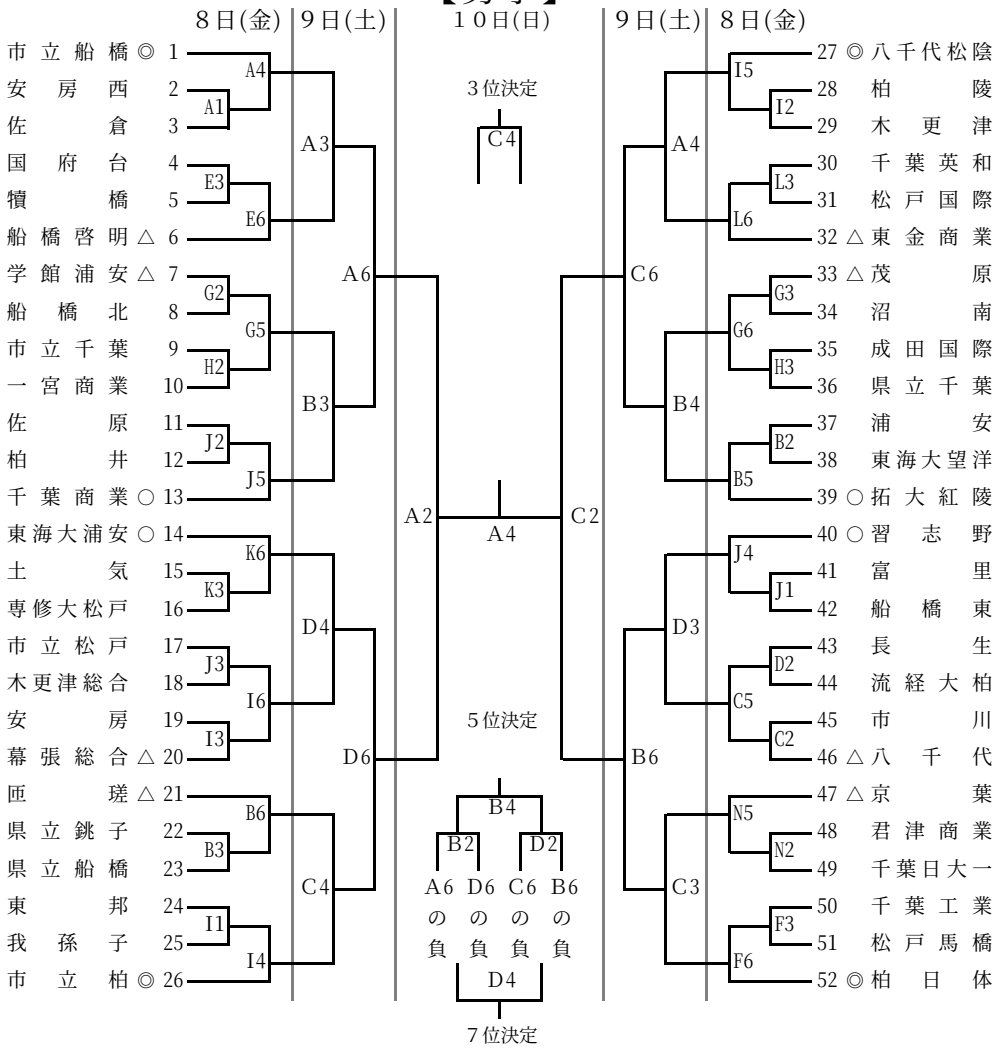

【女子】

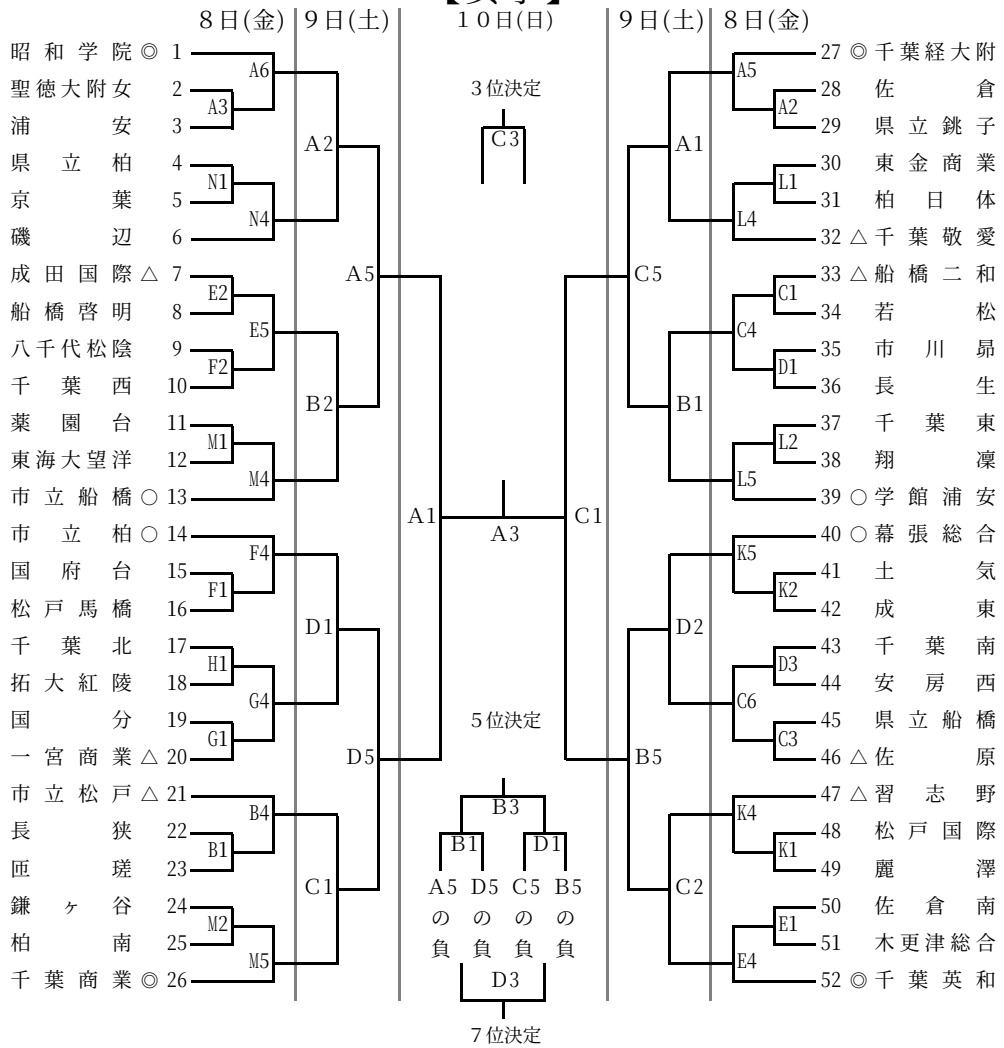

大会注意事項

① オフィシャルについて
第1・2日の第1試合については，そのコートの第3試合のチームが行うこと。番号の若いチームがテーブル・オフィシャル，番号の多いチームがランニング・スコアとする。該当するチームは担当生徒を決定しておくこと。第2試合からは負けチームがオフィシャルを行う。

② トーナメント組合せ番号の若いチームがユニホームは淡色，ベンチはオフィシャル席に向かって右側とする。

③ メンバー表は前のゲームのハーフ・タイムに提出すること。但し，第1試合は開始10分前までに提出すること。

④ ベンチには規定通りのコーチ・アシスタントコーチ・マネージャー・選手のみとし，他は応援席とする。

⑤ フロアーへの飲料水の持ち込みは禁止。また，ゴミ等は責任をもって各チームで片付けること。

⑥ 所持品，特に貴重品は各チームで責任をもって管理すること。

⑦ 土足で体育館に入ることのないよう，各チームでアップシューズ等を用意すること。

⑧ 交代の際，交代する選手はゲームに出場できる服装でオフィシャル席に申し出ること。

⑨ 授業中の会場もあるので，指定以外の場所へは立ち入らないこと。

⑩ エントリー変更は，１日目の自チーム第１試合開始までに会場責任者と相手チームに届け出ること。

《会場・コート》

コート	会場名
A・B・C・D	船橋市総合体育館
E・F	県立船橋啓明高等学校
G・H	県立船橋北高等学校
I・J	県立船橋古和釜高等学校
K・L	日大習志野高等学校
M・N	東京学館船橋高等学校

《試合時間》 （船橋市総合体育館）

第1試合	9：00～	第1試合	9：30～
第2試合	10：30～	第2試合	11：00～
第3試合	12：00～	第3試合	12：30～
第4試合	13：30～	第4試合	14：00～
第5試合	15：00～	第5試合	15：30～
第6試合	16：30～	第6試合	17：00～

※東京学館船橋会場（MN)の第2試合は11：00から、
第5試合は15：30から行われます。