平成２３年度 千葉県高等学校男女バスケットボール新人大会 組合せ

【男子】

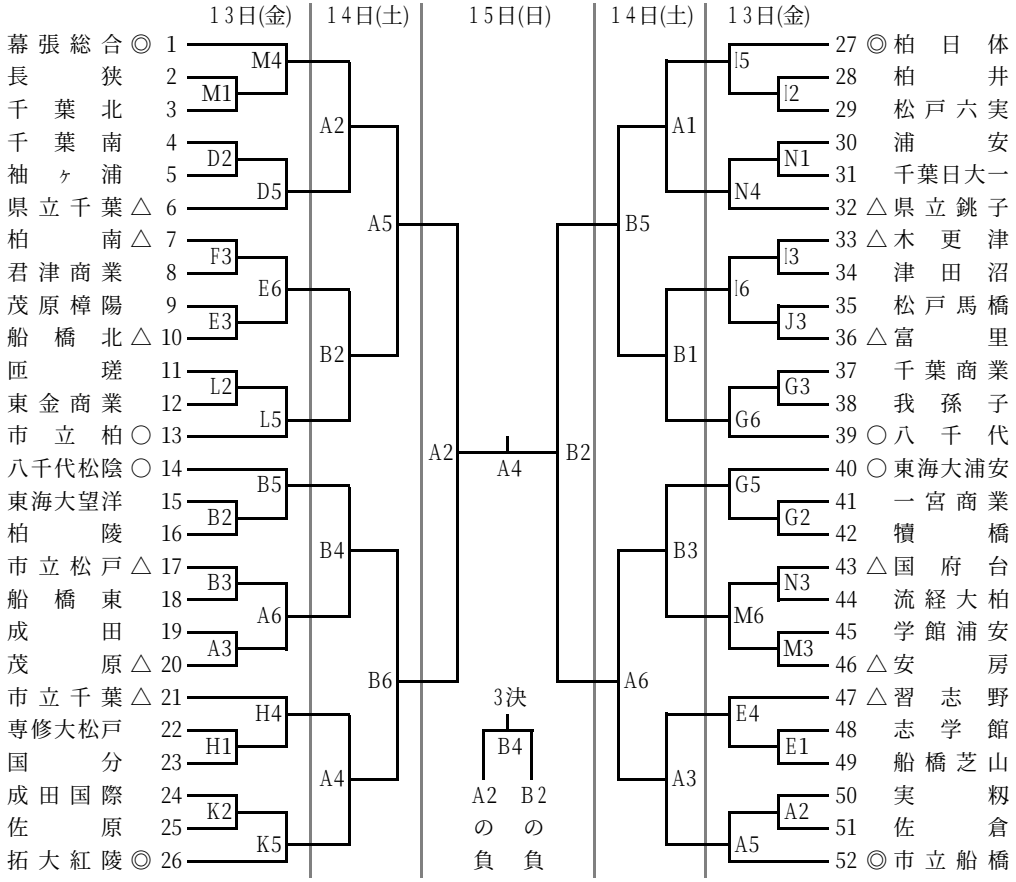

【女子】

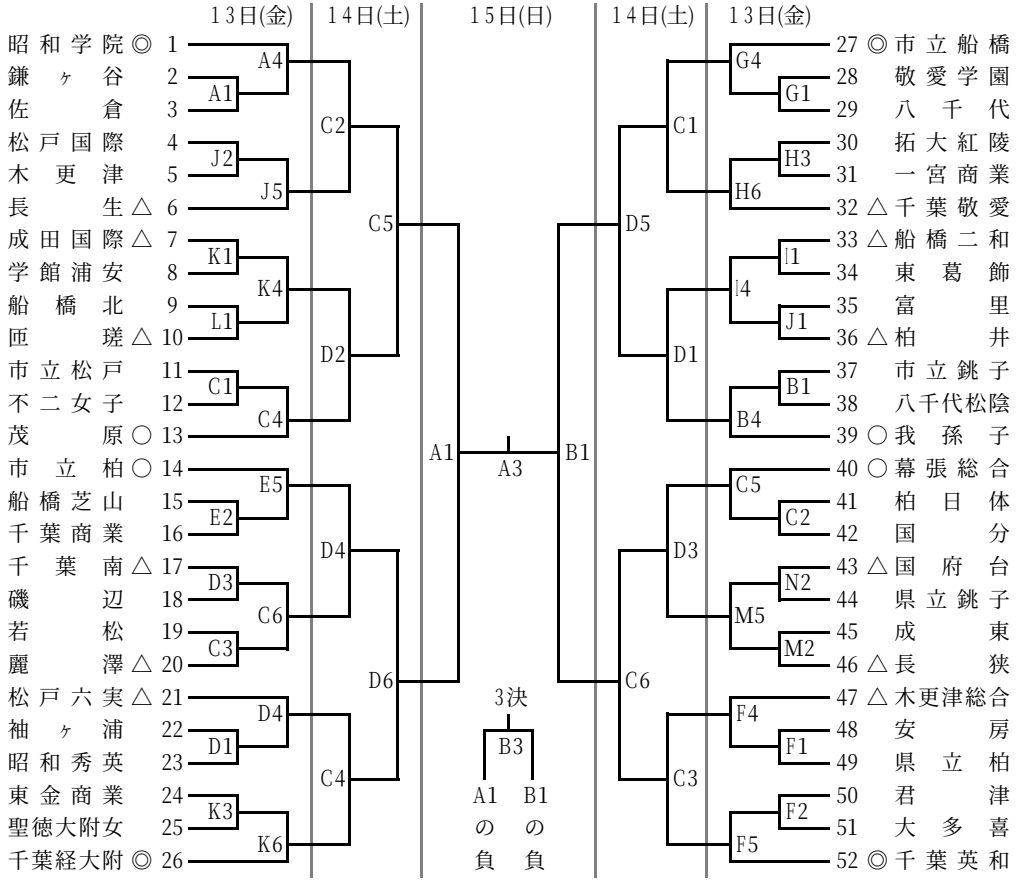

大会注意事項

① オフィシャルについて

第1日・第2日の第1試合については,そのコートの第3試合のチームが行うこと。番号の若いチームがテーブル・オフィシャル，番号の多いチームがランニング・スコアとする。該当するチームは担当生徒を決定しておくこと。第2試合以降は負けチームがオフィシャルを行うこと。

② トーナメント組合せ番号の若いチームがユニホームは淡色，ベンチはオフィシャル席に向かって右側とする。

③ メンバー表は前のゲームのハーフ・タイムに提出すること。但し第1試合は，開始10分前までに提出すること。

④ ベンチには規定通りのコーチ・アシスタントコーチ・マネージャー・選手のみとし，他は応援席とする。

⑤ フロアーへの飲料水の持ち込みは禁止。また，ゴミ等は責任をもって各チームで片付けること。

⑥ 所持品，特に貴重品は各チームで責任をもって管理すること。

⑦ 土足で体育館に入ることのないよう，各チームでアップシューズ等を用意すること。

⑧ 交代の際，交代する選手はゲームに出場できる服装でオフィシャル席に申し出ること。

⑨ 授業中の会場もあるので，指定以外の場所へは立ち入らないこと。

⑩ エントリー変更は，1日目の自チーム第1試合開始までに会場責任者と相手チームに届け出ること。

《会場・コート》

コート	会場名
A・B	茂原市市民体育館
C・D	東金アリーナ
E・F	大網白里アリーナ
G・H	一宮町GSSセンター
I・J	千葉県立長生高等学校
K・L	千葉県立東金商業高等学校
M・N	千葉県立成東高等学校

《試合時間》

13日(金)・14日(土)		15日(日)	
第1試合	9:00～	第1試合	9:30～
第2試合	10:30～	第2試合	11:00～
第3試合	12:00～	表彰式	12:30～
第4試合	13:30～	第3試合	13:30～
第5試合	15:00～	第4試合	15:00～
第6試合	16:30～		