第62回千葉県高等学校総合体育大会バスケットボール大会勝ち上がり(女子)

平成２１年６月２０日（土）・２１日（日）・２７日（土）・２８日（日）

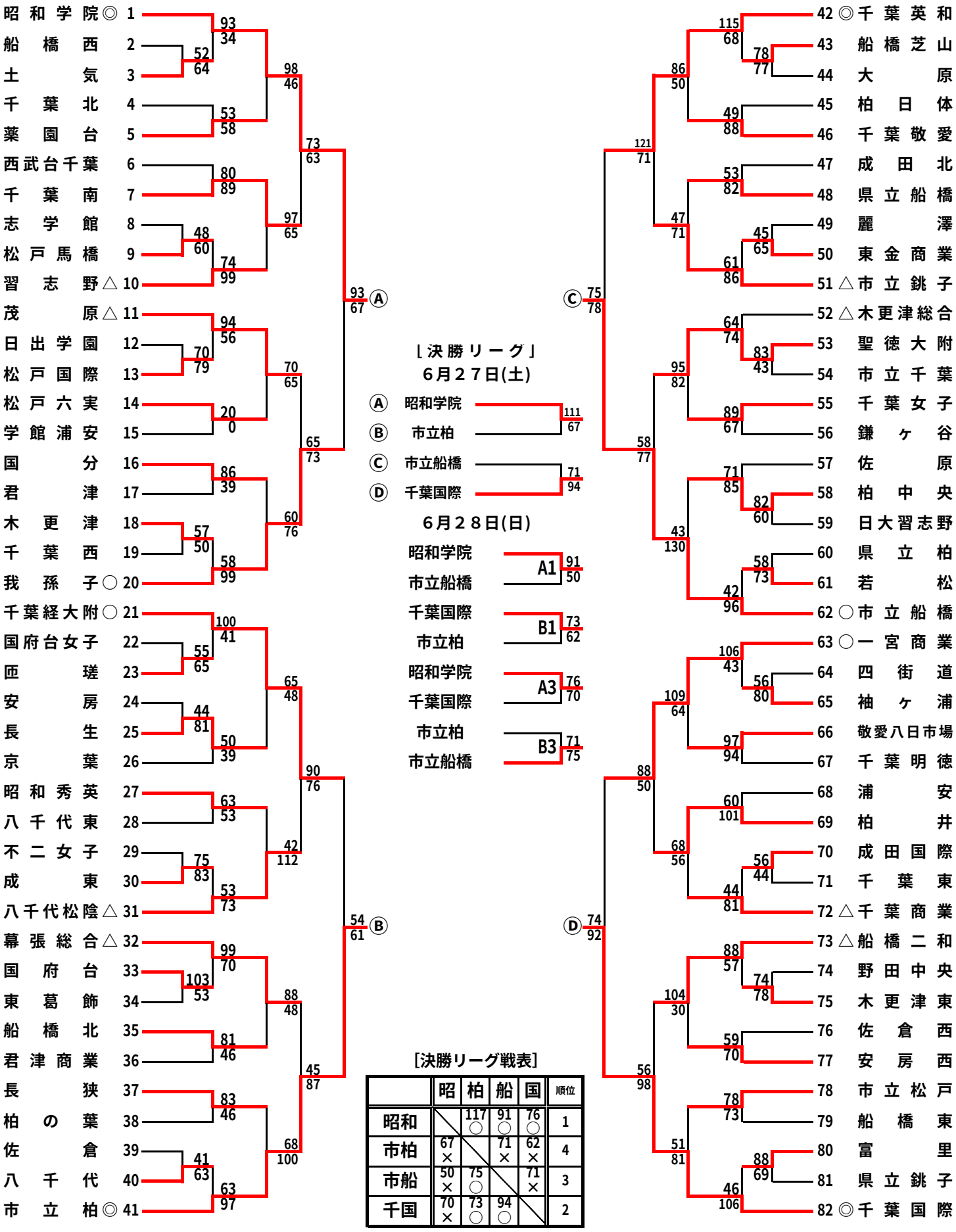

「決勝リーグ」

６月２７日(土)

Ⓐ 昭和学院 111
Ⓑ 市立柏 67
Ⓒ 市立船橋 71
Ⓓ 千葉国際 94

６月２８日(日)

昭和学院 A1 91
市立船橋 50
千葉国際 B1 73
市立柏 62
昭和学院 A3 76
千葉国際 70
市立柏 B3 71
市立船橋 75

[決勝リーグ戦表]

	昭	柏	船	国	順位
昭和		117 ○	91 ○	76 ○	1
市柏	67 ×		71 ×	62 ×	4
市船	50 ×	75 ○		71 ×	3
千国	70 ×	73 ○	94 ○		2