第62回千葉県高等学校総合体育大会バスケットボール大会勝ち上がり(男子)

平成２１年６月２０日（土）・２１日（日）・２７日（土）・２８日（日）

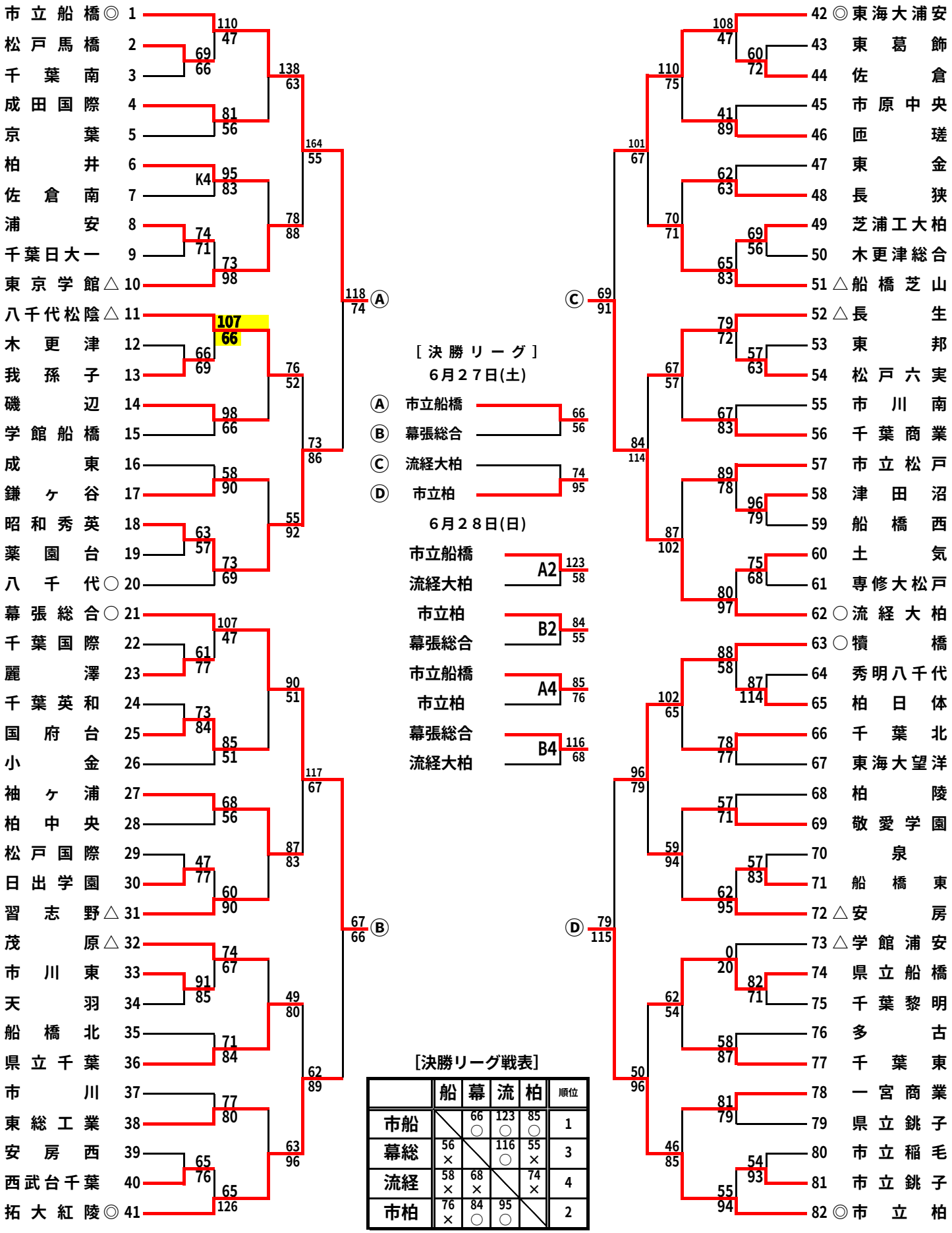

[決勝リーグ戦表]

	船	幕	流	柏	順位
市船		66 ○	123 ○	85 ○	1
幕総	56 ×		116 ○	55 ×	3
流経	58 ×	68 ×		74 ×	4
市柏	76 ×	84 ○	95 ○		2