平成２０年度 関東高等学校バスケットボール選手権大会千葉県予選会 勝ち上がり

【男子】

１１日(日)

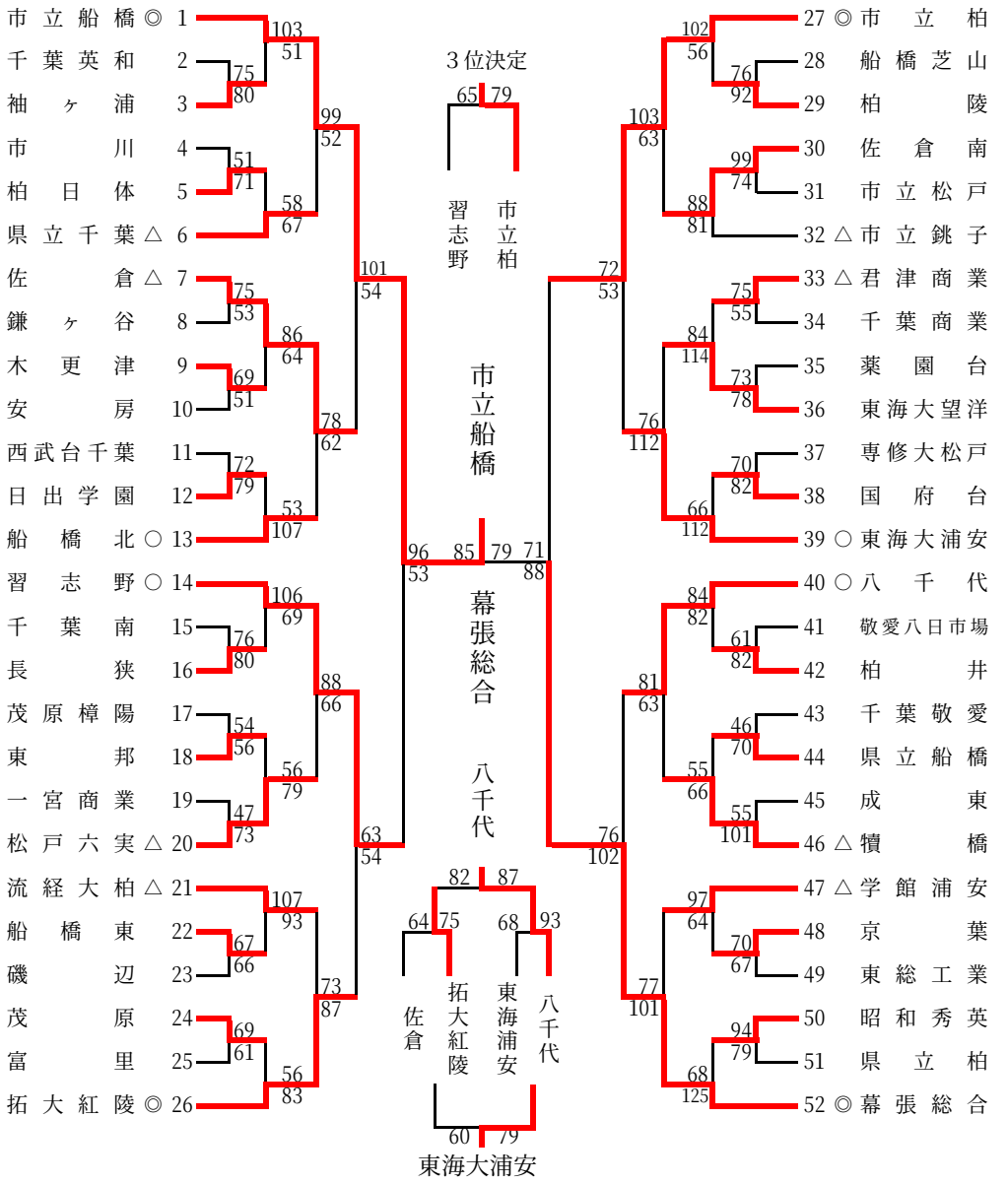

【女子】
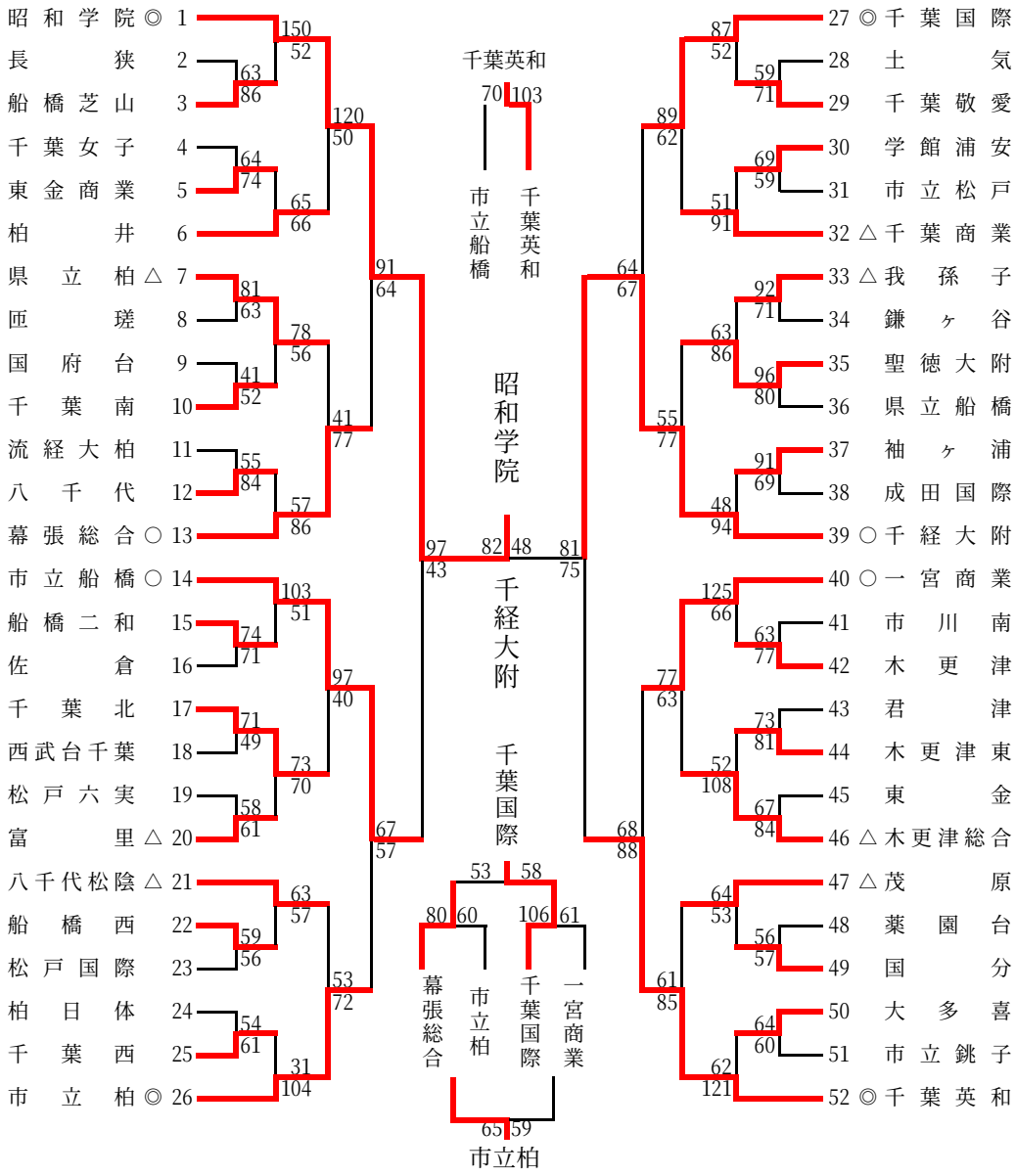
１１日(日)