第60回千葉県高等学校総合体育大会バスケットボール大会勝ち上がり(女子)

平成１９年６月１６日（土）・１７日（日）・２３日（土）・２４日（日）

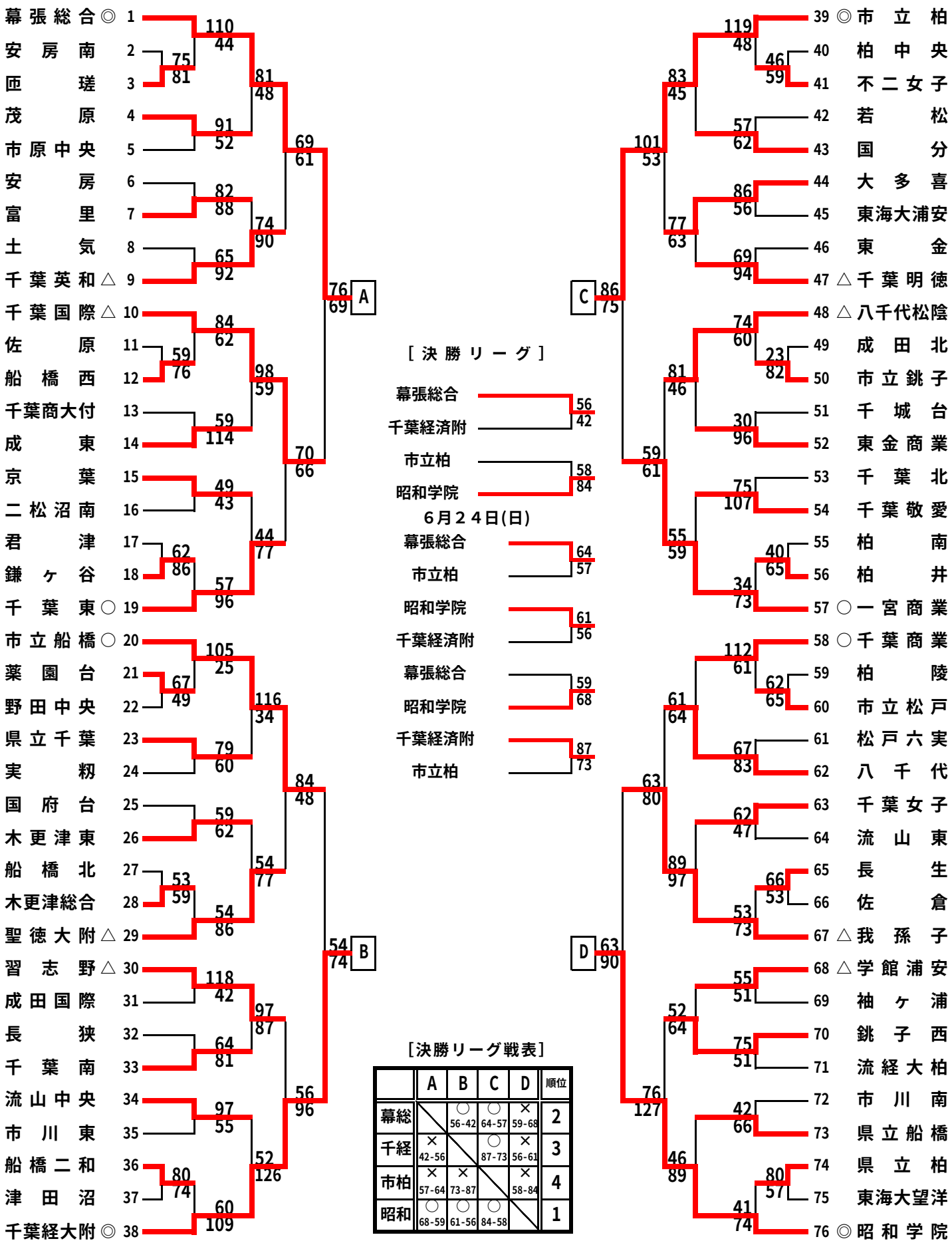

［決勝リーグ戦表］

	A	B	C	D	順位
幕総		○ 56-42	○ 64-57	× 59-68	2
千経	× 42-56		○ 87-73	× 56-61	3
市柏	× 57-64	× 73-87		× 58-84	4
昭和	○ 68-59	○ 61-56	○ 84-58		1