第60回千葉県高等学校総合体育大会バスケットボール大会勝ち上がり(男子)

平成１９年６月１６日（土）・１７日（日）・２３日（土）・２４日（日）

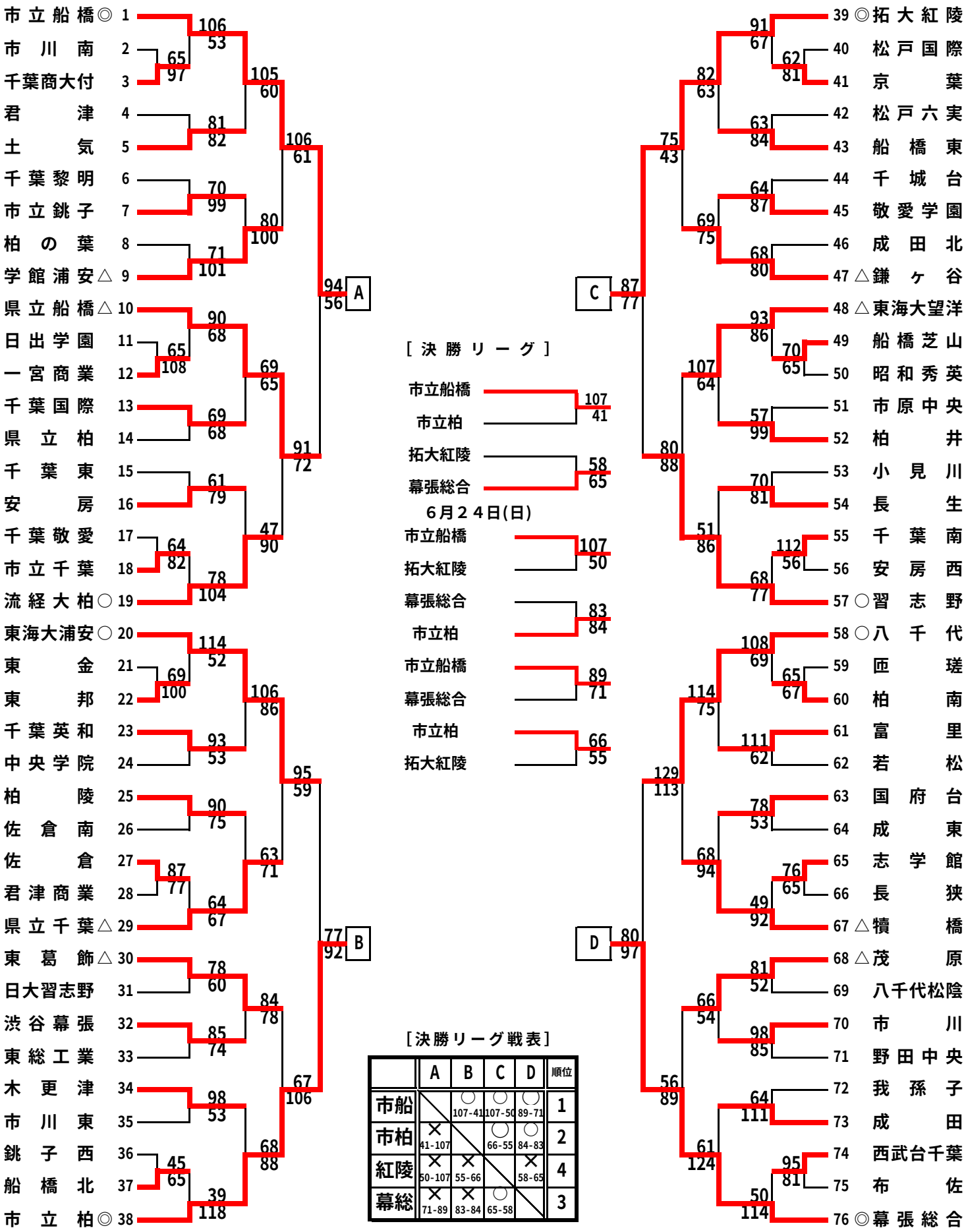

[決勝リーグ戦表]

	A	B	C	D	順位
市船		○ 107-41	○ 107-50	○ 89-71	1
市柏	× 41-107		○ 66-55	○ 84-83	2
紅陵	× 50-107	× 55-66		× 58-65	4
幕総	× 71-89	× 83-84	○ 65-58		3