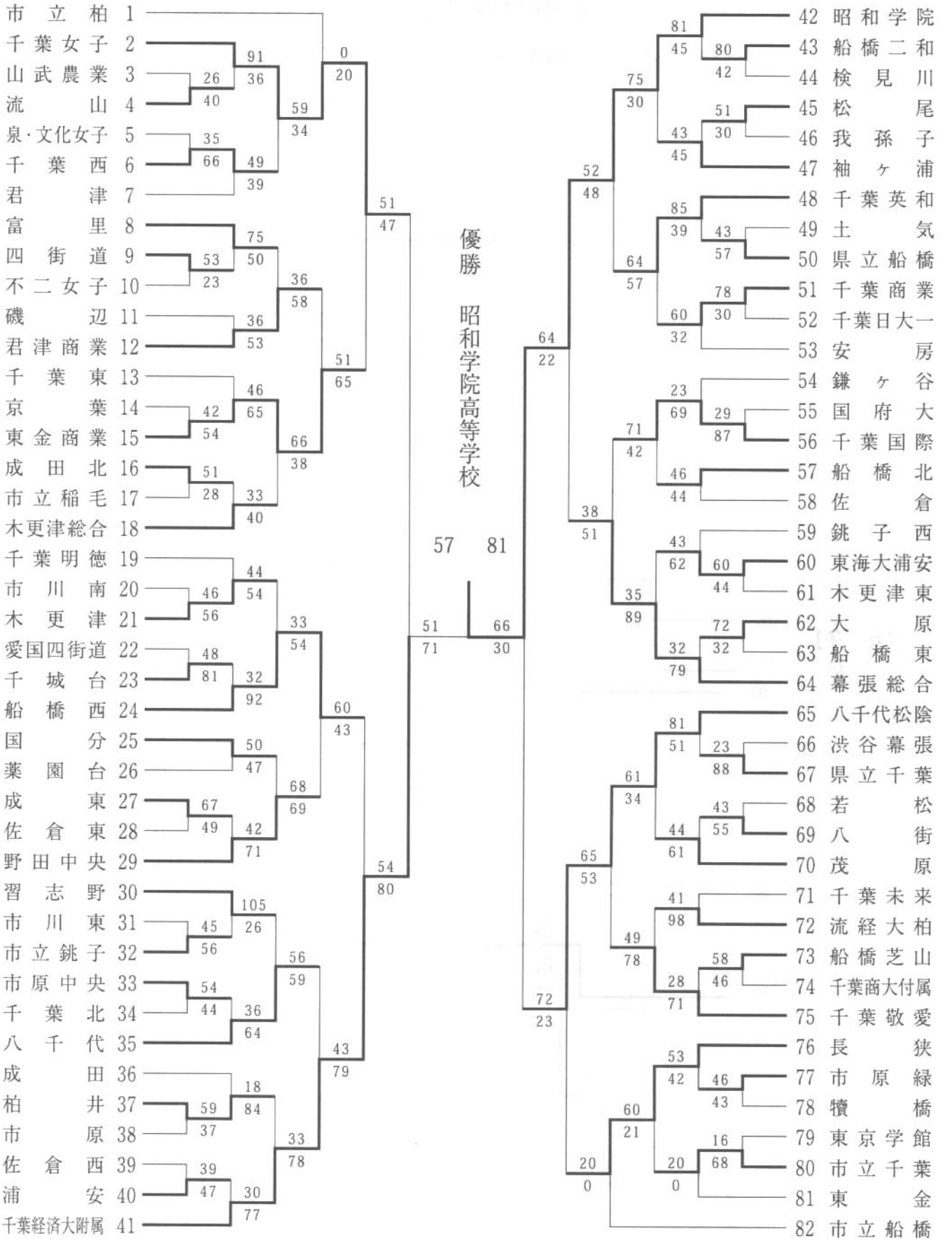平成18年度　千葉県高等学校１年生バスケットボール大会（女子）