平成１７年度　関東高等学校バスケットボール選手権大会千葉県予選会　組合せ

【男子】

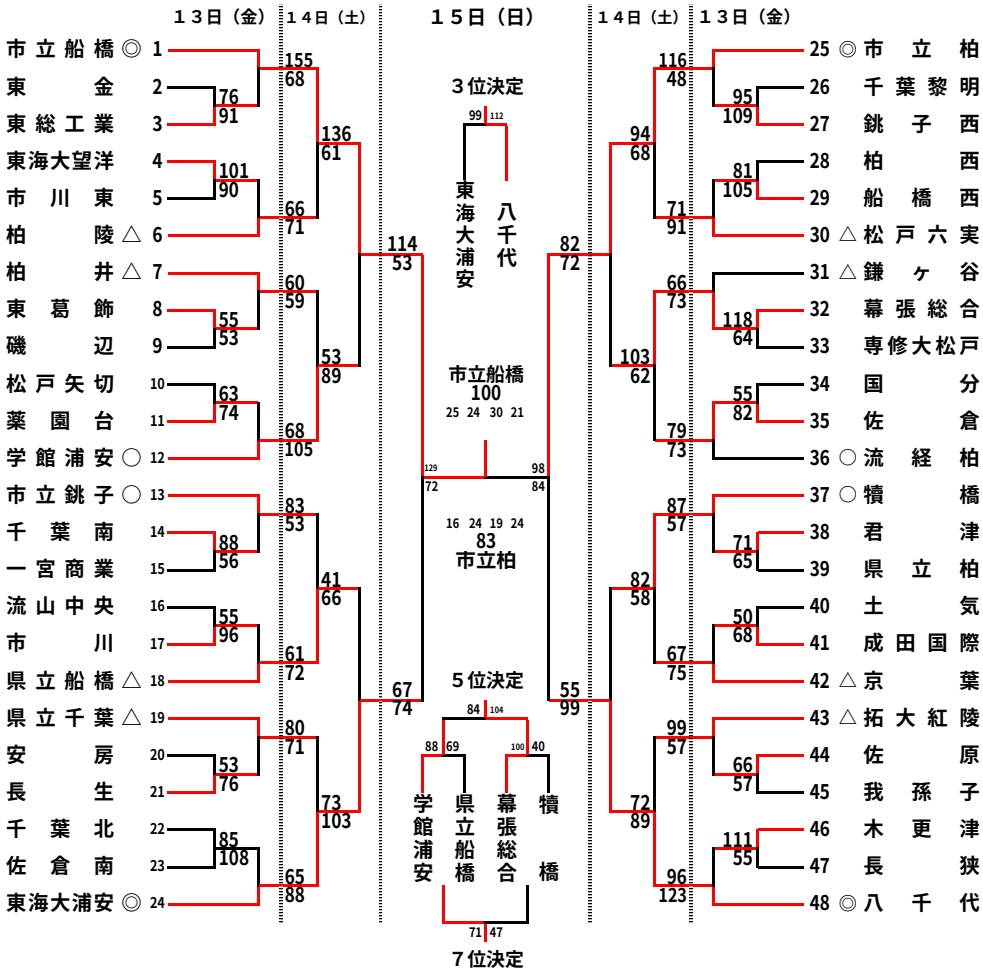
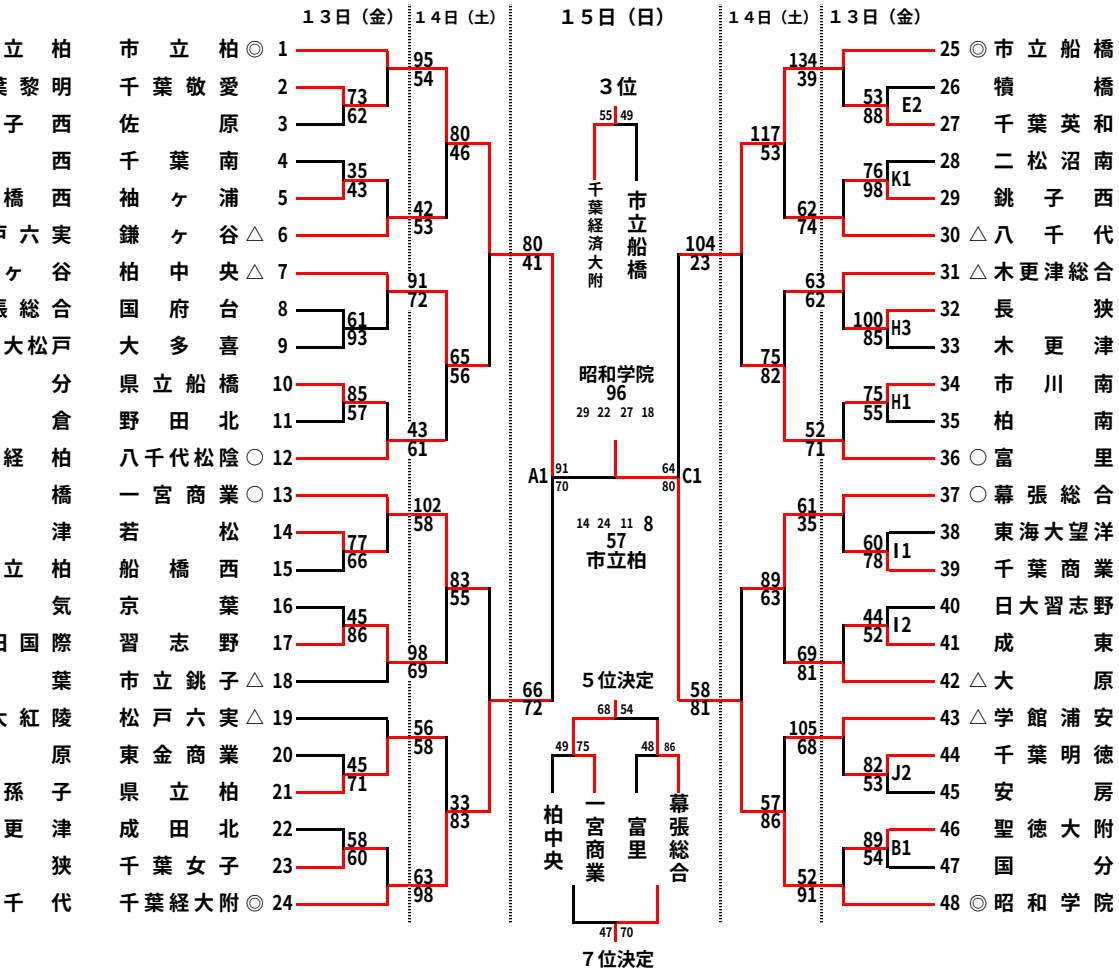
【女子】