平成１６年度　千葉県高等学校男女バスケットボール新人大会結果

男子

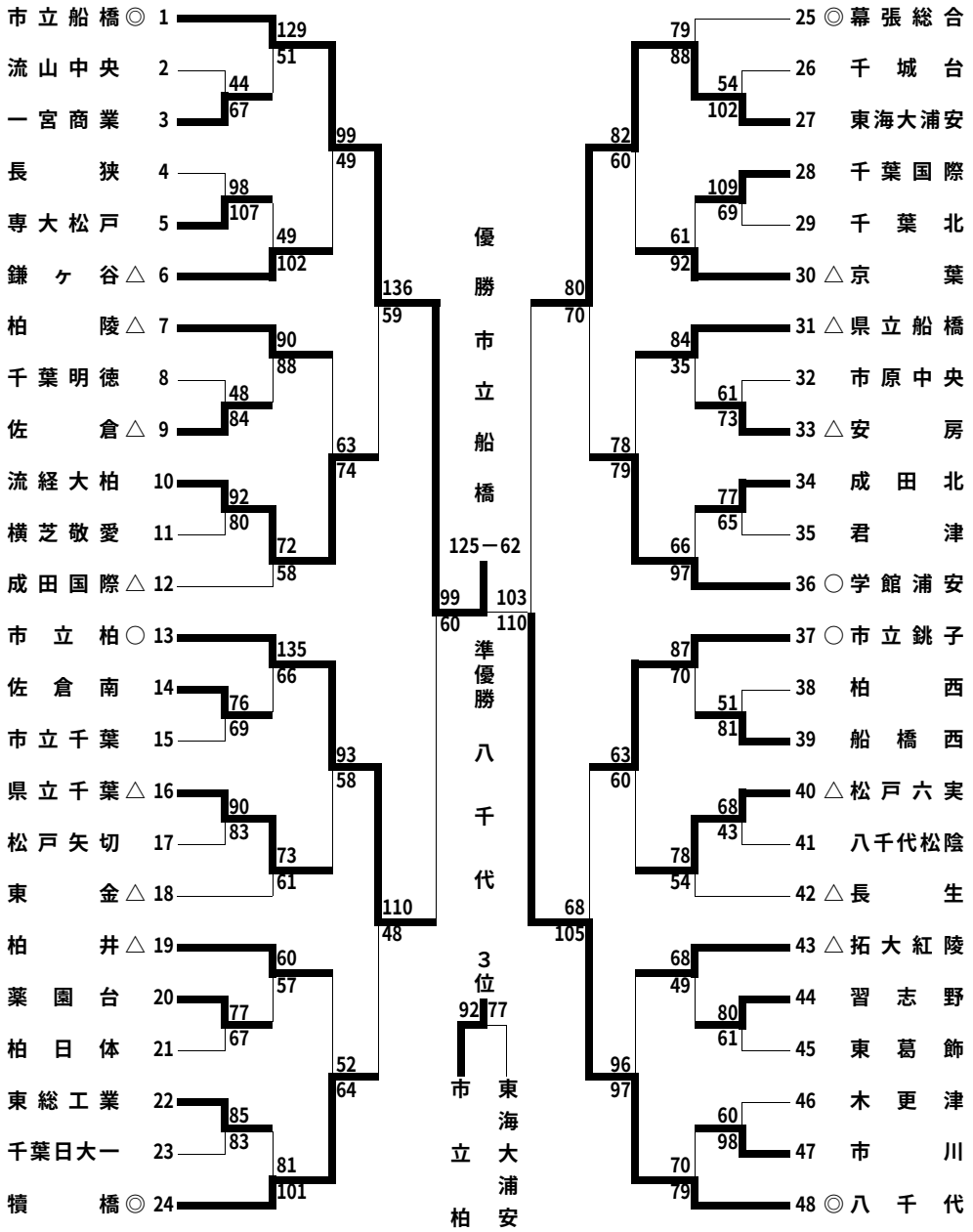
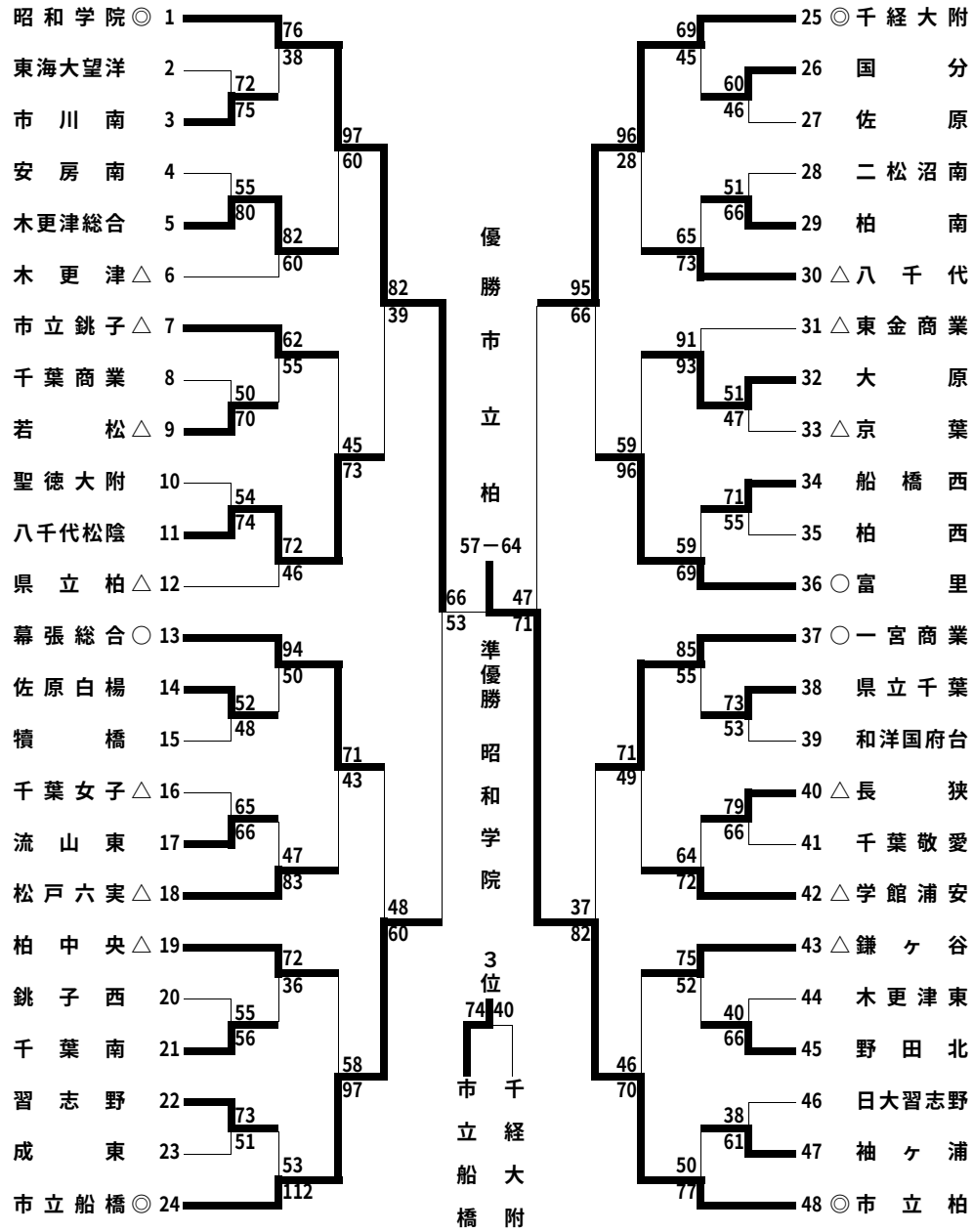
女子