第57回千葉県高等学校総合体育大会バスケットボール大会結果(男子)

平成~~１５~~年６月１４日（土）・１５日（日）・２１日（土）・２２日（日）

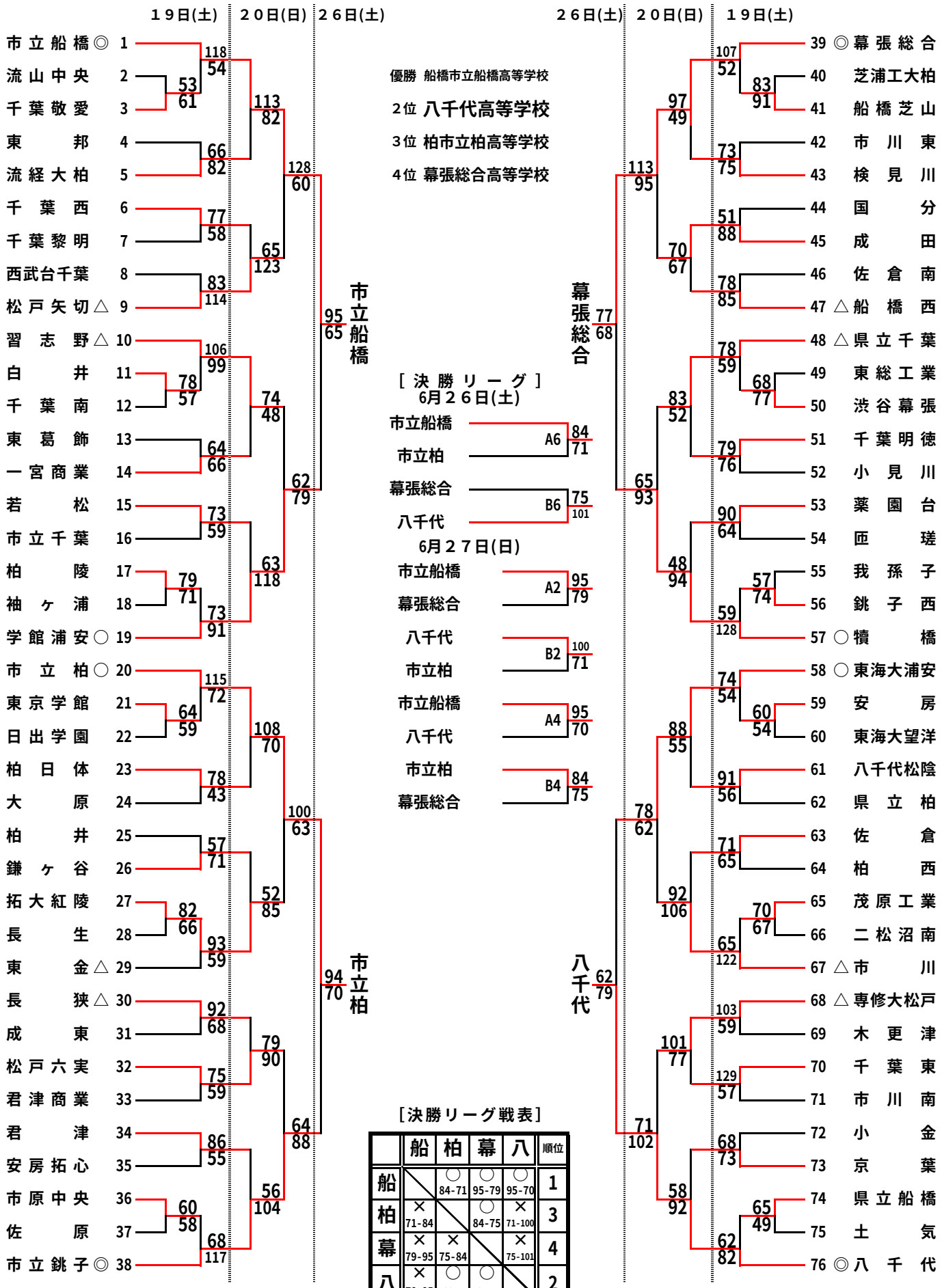

優勝 船橋市立船橋高等学校

２位 八千代高等学校

３位 柏市立柏高等学校

４位 幕張総合高等学校

［決勝リーグ］

６月２６日(土)

市立船橋	A6	84	71
市立柏			
幕張総合	B6	75	101
八千代			

６月２７日(日)

市立船橋	A2	95	79
幕張総合			
八千代	B2	100	71
市立柏			
市立船橋	A4	95	70
八千代			
市立柏	B4	84	75
幕張総合			

［決勝リーグ戦表］

	船	柏	幕	八	順位
船		○ 84-71	○ 95-79	○ 95-70	1
柏	× 71-84		○ 84-75	× 71-100	3
幕	× 79-95	× 75-84		× 75-101	4
八	× 70-95	○ 100-71	○ 101-75		2