第５６回千葉県高等学校総合体育大会バスケットボール大会組合せ(女子)

平成１５年６月１４日（土）・１５日（日）・２１日（土）・２２日（日）

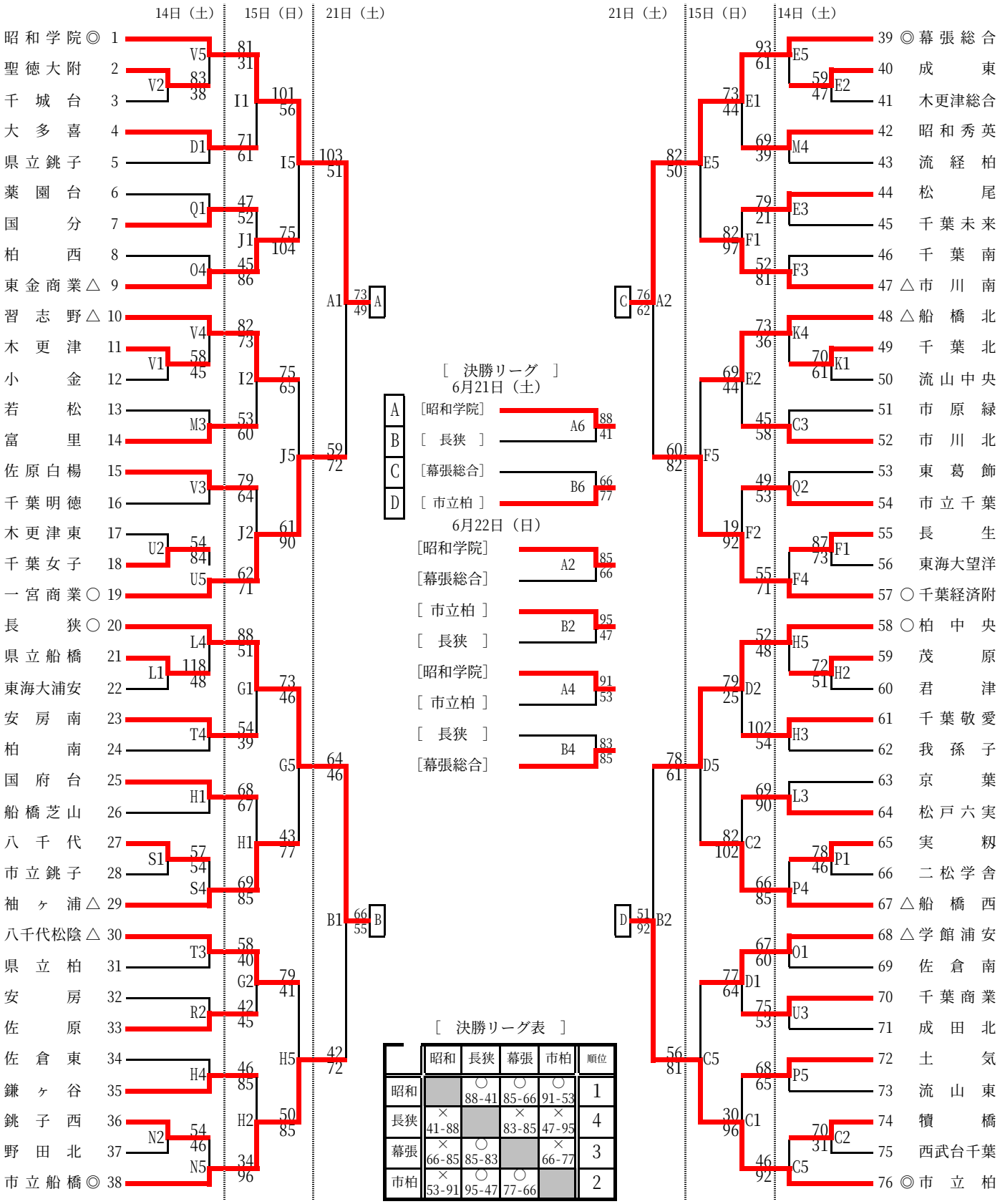

［ 決勝リーグ表 ］

	昭和	長狭	幕張	市柏	順位
昭和		○ 88-41	○ 85-66	○ 91-53	1
長狭	× 41-88		× 83-85	× 47-95	4
幕張	× 66-85	○ 85-83		× 66-77	3
市柏	× 53-91	○ 95-47	○ 77-66		2