第５６回千葉県高等学校総合体育大会バスケットボール大会組合せ(男子)

平成１５年６月１４日（土）・１５日（日）・２１日（土）・２２日（日）

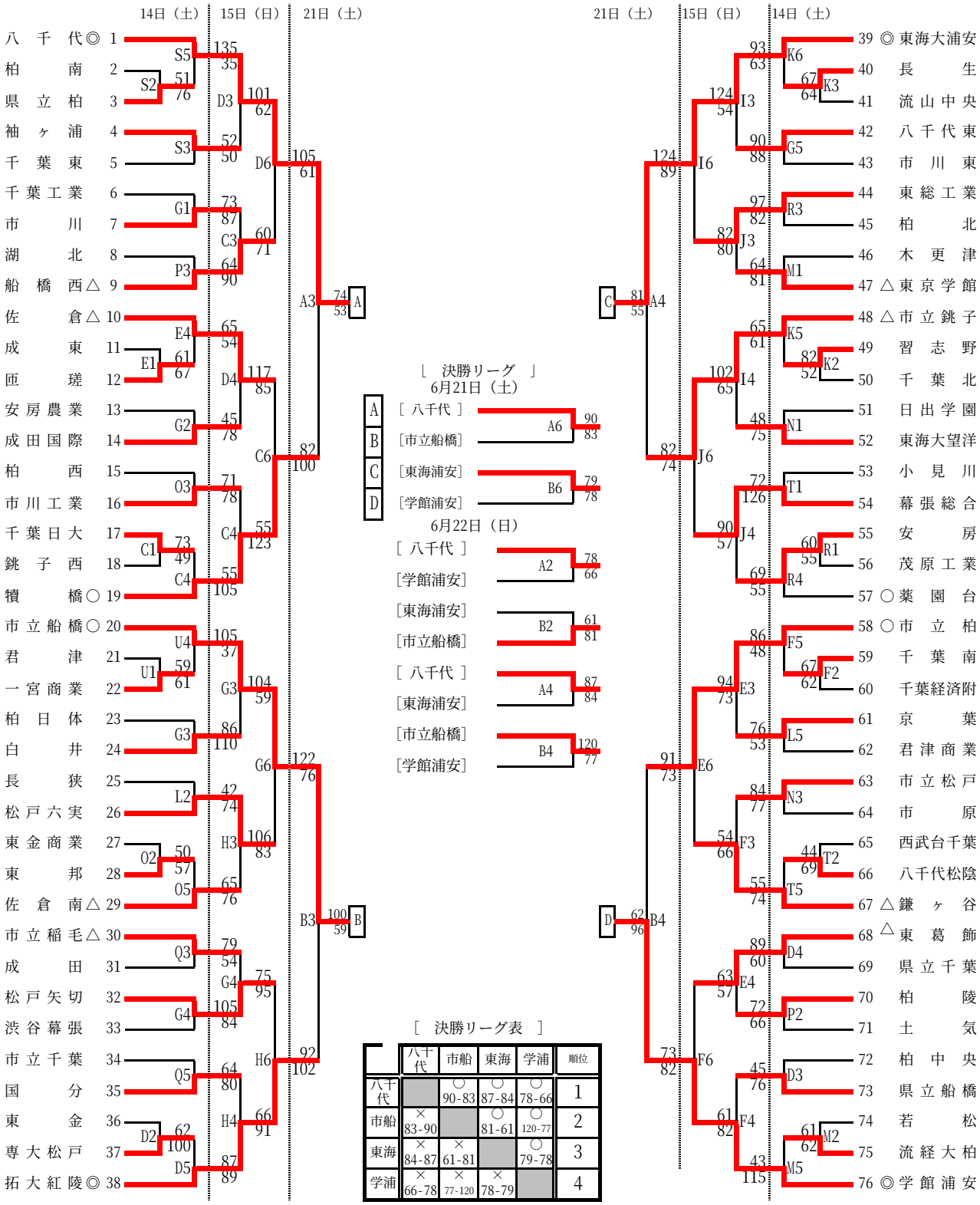

［　決勝リーグ　］

6月21日（土）

A ［八千代］ A6 90 83

B ［市立船橋］

C ［東海浦安］ B6 79 78

D ［学館浦安］

6月22日（日）

［八千代］ A2 78 66

［学館浦安］

［東海浦安］ B2 61 81

［市立船橋］

［八千代］ A4 87 84

［東海浦安］

［市立船橋］ B4 120 77

［学館浦安］

［　決勝リーグ表　］

	八千代	市船	東海	学浦	順位
八千代		○ 90-83	○ 87-84	○ 78-66	1
市船	× 83-90		○ 81-61	○ 120-77	2
東海	× 84-87	× 61-81		○ 79-78	3
学浦	× 66-78	× 77-120	× 78-79		4